FLOW CONTROL SYSTEMS

GRUPPI DI CIRCOLAZIONE BIOMASSA
GROUPES DE CIRCULATION BIOMASSE

Prodotti originali
Produits d'origine par

Moduli idraulici e separatori d'impianto NOVABOX
Modules hydrauliques et séparateurs d'installations NOVABOX

da / de **0** kW a / à **34,9** kW

NOVABOX serie 100	pag. 3
Art. 12300 NOVABOX 110	pag. 5
Art. 12311 NOVABOX 111	pag. 6
Art. 12320 NOVABOX 120	pag. 7
Art. 12330 NOVABOX 121	pag. 8

Modulo di separazione idraulica con gestione circuito di riscaldamento mod.100

La gamma **NOVABOX mod.100** coprono le funzioni idrauliche di:
- Trasporto dell'energia proveniente da un generatore a biomassa;
- Scambio dell'energia tra generatore e circuito di riscaldamento;
- Separazione idraulica tra il generatore e il circuito di riscaldamento;
- Funzioni accessorie dell'impianto.

Il modulo assolve a quanto previsto dalla **Circolare ISPESL del 18/09/2006**

Module de séparation hydraulique avec gestion du chauffage mod.100

*La gamme **Novabox mod.100** a les fonctions suivantes :*
- *Transfert d'énergie d'un générateur de biomasse*
- *Échange d'énergie entre le générateur et le circuit de chauffage*
- *Séparation hydraulique entre le générateur et le circuit de chauffage*
- *Autres fonctions accessoires*

*L'unité est conforme à **ISPESL circulaire datée 18/09/2006***

NOVABOX serie 200	pag. 9
Art. 12400 NOVABOX 200	pag. 11
Art. 12420 NOVABOX 210	pag. 12

Modulo di gestione circuito riscaldamento e sanitario istantaneo mod.200

La gamma **NOVABOX mod.200** coprono le funzioni idrauliche di:
- Circolazione dell'energia da un generatore a biomassa al circuito di riscaldamento;
- Produzione istantanea di acqua calda sanitaria;
- Funzioni accessorie dell'impianto.

Module de gestion du circuit de chauffage et du sanitaire instantanée mod.200

*La gamme **NOVABOX mod.200** couvrir les fonctions hydrauliques de:*
- *Circulation d'énergie d'un générateur de biomasse vers le circuit de chauffage;*
- *Production instantanée d'eau chaude sanitaire;*
- *Autres fonctions accessoires.*

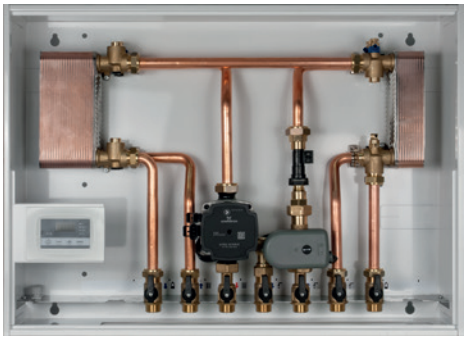

NOVABOX serie 500 pag. 13
Art. 12500 NOVABOX 510 pag. 15
Art. 12520 NOVABOX 520 pag. 16

Modulo di separazione idraulica con gestione circuito riscaldamento e sanitario in istantaneo mod.500

La gamma **NOVABOX mod.500** coprono le funzioni idrauliche di:
- Trasporto dell'energia proveniente da un generatore a biomassa;
- Scambio dell'energia tra generatore e circuito di riscaldamento;
- Separazione idraulica tra il generatore e il circuito di riscaldamento;
- Produzione istantanea di acqua calda sanitaria;
- Funzioni accessorie dell'impianto

Il modulo assolve a quanto previsto dalla **Circolare ISPESL del 18/09/2006**

Module de séparation hydraulique avec gestion chauffage et du sanitaire instantanée mod.500

*La gamme **NOVABOX mod.500** a les fonctions suivantes:*
- *Transfert d'énergie d'un générateur de biomasse*
- *Échange d'énergie entre le générateur et le circuit de chauffage*
- *Séparation hydraulique entre le générateur et le circuit de chauffage*
- *Production instantanée d'eau chaude sanitaire*
- *Autres fonctions accessoires*

*L'unité est conforme à **ISPESL circulaire datée 18/09/2006***

NOVABOX serie 300 pag. 17
Art. 12340 NOVABOX 310 pag. 19
Art. 12360 NOVABOX 320 pag. 20
Art. 12370 NOVABOX 321 pag. 21

Modulo di separazione idraulica con gestione circuito riscaldamento e sanitario in accumulo mod.300

La gamma **NOVABOX mod.300** coprono le funzioni idrauliche di:
- Trasporto dell'energia proveniente da un generatore a biomassa;
- Scambio dell'energia tra generatore e circuito di riscaldamento;
- Separazione idraulica tra il generatore e il circuito di riscaldamento;
- Gestione del circuito di integrazione su un sanitario in accumulo;
- Funzioni accessorie dell'impianto.

Il modulo assolve a quanto previsto dalla **Circolare ISPESL del 18/09/2006**

Module de séparation hydraulique avec gestion de chauffage et sanitaire avec réservoir mod.300

*La gamme **Novabox mod.300** a les fonctions suivantes:*
- *Transfert d'énergie d'un générateur de biomasse*
- *Échange d'énergie entre le générateur et le circuit de chauffage*
- *Séparation hydraulique entre le générateur et le circuit de chauffage*
- *Gestion du circuit intégré sur un réservoir sanitaire*
- *Autres fonctions accessoires*

*L'unité est conforme à **ISPESL circulaire datée 18/09/2006***

Mod. 100 - NOVABOX

da / de 0 kW a / à 34,9 kW

Modulo di separazione idraulica con gestione circuito di riscaldamento mod.100

La **circolare ISPESL del 18/09/2006**, in merito agli impianti termici strutturati con due generatori di calore, di cui uno alimentato con combustibile solido e l'altro con diverso combustibile, precisa:
"Nel caso in cui il fluido termovettore primario di due generatori entri nell'accumulo termico senza nessun elemento divisorio, si considera la somma delle potenzialità e pertanto, in caso di superamento del valore di 35 kW, l'impianto rientra nell'obbligo previsto dal D.M. 1/12/1975 tenendo conto degli aggiornamenti normativi citati. La presenza di uno scambiatore di calore interposto tra i due generatori costituisce interruzione idraulica tra i rispettivi fluidi termovettori e pertanto si ritiene non si debba procedere alla somma delle potenzialità."

I moduli di separazione idraulica **NOVABOX mod.100**, attraverso il loro layout idraulico, oltre la gestione idraulica del circuito di riscaldamento, coprono quanto richiesto dalla circolare **ISPESL** e forniscono prestazioni idrauliche ai massimi livelli. I circolatori, modello **UPM3 Hybrid** della **GRUNDFOS**, sono le versioni top di gamma. Essi danno la possibilità di avere prevalenze fino a 7 mt e possibilità di impostare delle curve di gestione a:
- Pressione proporzionale (default)
- Pressione costante
- Curve costanti

I moduli vengono forniti di serie con accessori idraulici che rendono l'installazione semplice e completa, come:
- Rubinetteria d'impianto
- Valvole di non ritorno
- Sfiati aria
- Valvola di sicurezza
- Sonde controllo temperatura

Le soluzioni idrauliche sono fornite complete di cassetta metallica, da appendere al muro o da incasso, verniciata a polveri.

Module de séparation hydraulique avec gestion du chauffage mod. 100

*Le circulaire **ISPESL du 18/09/2006** concernant les systèmes de chauffage structurés à deux générateurs de chaleur, l'un fonctionnant avec un combustible solide et l'autre avec un combustible différent, indique :*
"Si le fluide caloporteur primaire de deux générateurs entre dans le stockage thermique sans élément diviseur, la somme des potentiels est prise en compte et, par conséquent, en cas de dépassement de la valeur de 35 kW, l'installation est soumise à l'obligation fixée par le D.M. 1/12/1975 en tenant compte des mises à jour réglementaires mentionnées. La présence d'un échangeur de chaleur interposé entre les deux générateurs constitue une interruption hydraulique entre les fluides caloporteurs respectifs et il est donc considéré qu'il n'est pas nécessaire de procéder à la somme des potentiels."

*Les modules hydrauliques **NOVABOX mod.100**, grâce à leurs configurations hydrauliques, sont conformes au document **ISPESL** en plus de la gestion du circuit de chauffage et offrent des performances de haut niveau. Les pompes, modèle **GRUNDFOS UPM3 Hybrid**, ont un rendement élevé. Il est possible d'avoir des pompes avec prévalence jusqu'à 7 mètres et les courbes peuvent être réglées avec:*
- *Pression proportionnelle (par défaut)*
- *Pression constante*
- *Courbes constantes*

Une installation simple et complète est possible grâce aux accessoires hydrauliques fournis en standard :
- *Vannes*
- *Clapets anti-retour*
- *Air vents*
- *Soupapes de sécurité*
- *Sondes contrôle température*

Les unités hydrauliques peuvent être fournies dans des boîtiers métalliques peint, être suspendues au mur ou encastrées.

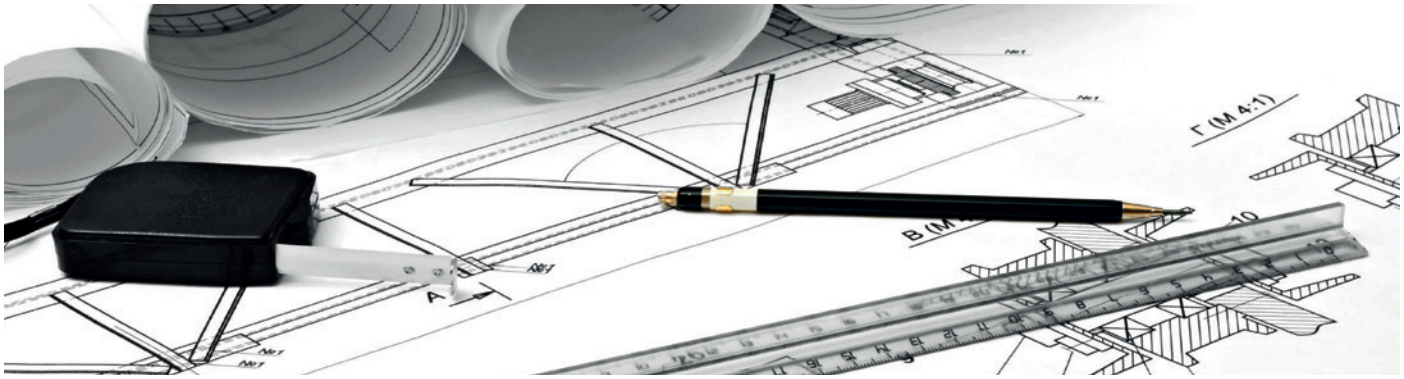

Mod. 100 - NOVABOX

da 0 kW a 34,9 kW
de à

SCHEMA

Impianto di riscaldamento a due generatori, di cui uno a combustibile solido dotato di circolatore e modulo separatore d'impianto.

SCHÉMA

Système de chauffage avec deux générateurs, un avec circulateur et alimenté en combustible solide et un module séparateur hydraulique.

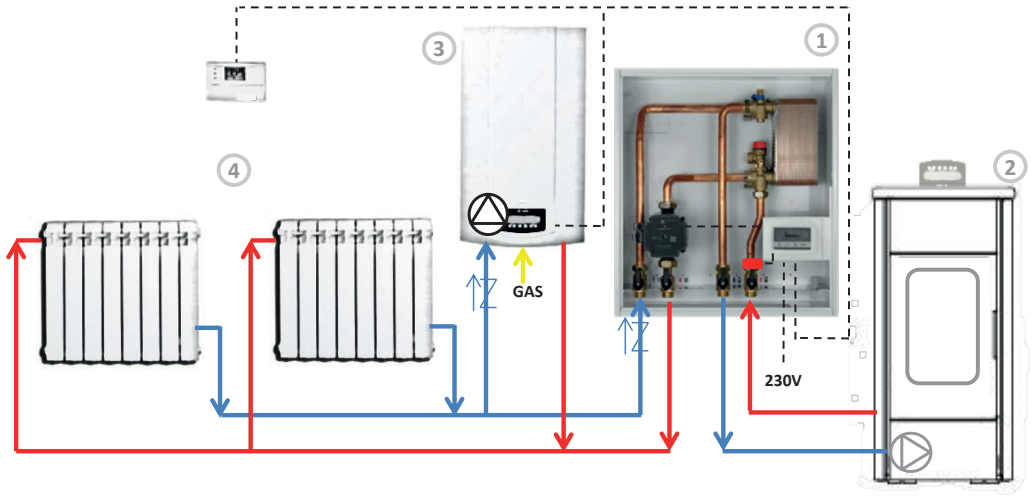

1 - Modulo separatore NOVABOX mod.110
2 - Generatore a biomassa con circolatore integrato
3 - Generatore a gas per integrazione
4 - Circuito di riscaldamento

1 - Module de séparation hydraulique NOVABOX mod.100
2 - Générateur de biomasse avec circulateur
3 - Générateur de gaz pour intégration
4 - Circuit de chauffage

SCHEMA

Impianto di riscaldamento a due generatori, di cui uno a combustibile solido non dotato di circolatore e modulo separatore d'impianto.

SCHÉMA

Système de chauffage avec deux générateurs, un sans circulateur et alimenté en combustible solide et un module séparateur hydraulique .

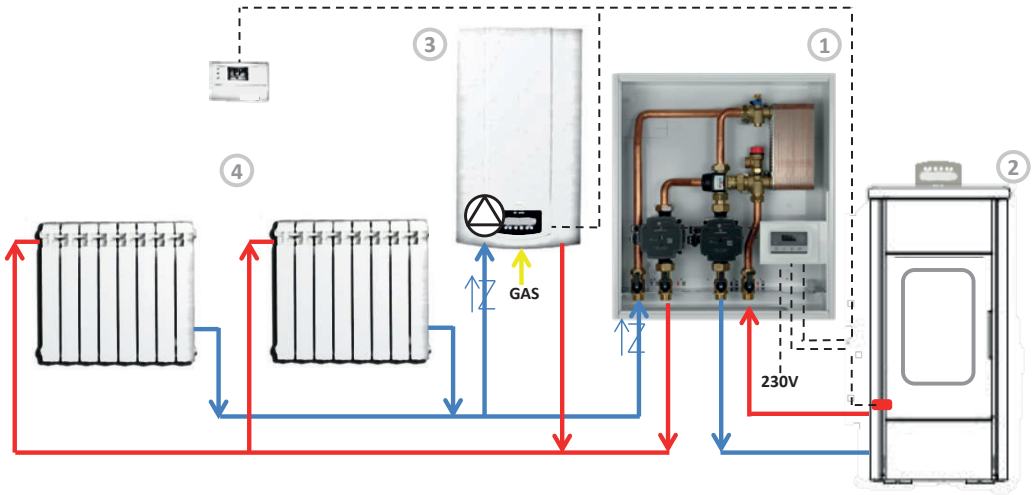

1 - Modulo separatore NOVABOX mod.120 o 121
2 - Generatore a biomassa senza circolatore
3 - Generatore a gas per integrazione
4 - Circuito di riscaldamento

1 - Module de séparation hydraulique NOVABOX mod.120 ou 121
2 - Générateur de biomasse sans circulateur
3 - Générateur de gaz pour intégration
4 - Circuit de chauffage

Mod. 100 - NOVABOX

da / de 0 kW a / à 34,9 kW

Art. **12300 NOVABOX 110**

SEPARAZIONE IDRAULICA E GESTIONE RISCALDAMENTO
SÉPARATION HYDRAULIQUE ET GESTION DU CHAUFFAGE

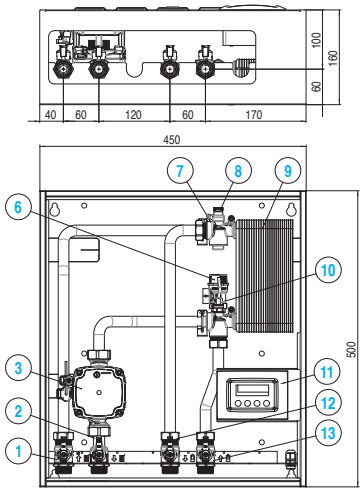

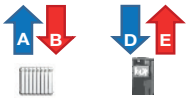

A - Ritorno dal riscaldamento / *Retour chauffage*
B - Mandata al riscaldamento / *Flux chauffage*
D - Ritorno al generatore / *Retour générateur*
E - Mandata al generatore / *Flux générateur*

DATI TECNICI

Diametro nominale	DN15
Pressione max.	PN10
Valvola di sicurezza riscaldamento	3 bar *
Temperatura di lavoro max.	95° - 110°picco
Temperatura di lavoro min.	+ 5°
P apertura valvola non ritorno	ΔP: 2kPa (200 mm c.a.)
Liquido	Acqua - Acqua + glicole max 30%
Potenza scambiata	max 34.9 kW
Tensione di alimentazione	230V / 50 Hz
Assorbimento elettrico	max 60 W
Grado di protezione IP	IPX0D
Capacità acqua sanitaria istantanea	/
Dimensioni esterne	450x500x160 mm
Tubi	Rame 18 mm
Connessioni circuito primario	¾"M
Connessioni circuito riscaldamento	¾"M
Connessioni circuito sanitario	/
Interasse	60mm

Circolatore	Grundfos UPM3 Hybrid 15-70 Erp ready
Connessioni	1" M
Interasse	130 mm
Prevalenza	7 mt
Scambiatore primario	SWEP E5ASH 40 P
Scambiatore sanitario	/
Connessioni scambiatore	FAST
Valvola anticondensa	/
Gruppo controllo	TIEMME mod.TC 100

* Altri valori a richiesta

Prodotto conforme a:
- EN16297-2 / EN16297-3:2012 ErP Ready
- Direttiva PED - 2014/68/UE

DONNÉES TECHNIQUES

Diamètre nominal	*DN15*
Pression max.	*PN10*
Soupape de sécurité chauffage	*3 bar **
Température de fonctionnement max	*95° - 110°pic*
Température de fonctionnement min.	*+ 5°*
Ouverture du clapet anti-retour	*ΔP: 2kPa*
Fluide	*Eau- Eau+ glycol max 30%*
Max puissance échangée	*max 34.9 kW*
Tension d'alimentation	*230V / 50 Hz*
Absorption électrique	*max 60 W*
IP degré de protection	*IPX0D*
Capacité d'eau chaude sanitaire	*/*
Dimension externe	*450x500x160 mm*
Tuyaux	*Cuivre 18 mm*
Connexions du circuit primaire	*¾"M*
Connexions du circuit de chauffage	*¾"M*
Connexions du circuit sanitaire	*¾"M*
Empattement	*60mm*

Circulateur	*Grundfos UPM3 Hybrid 15-70 Erp ready*
Connections	*1" M*
Empattement	*130 mm*
Prévalence	*7 mt*
Échangeur à plaques primaire	*SWEP E5ASH 40 P*
Échangeur à plaques sanitaire	*/*
Connexions échangeur à plaques	*FAST*
Vanne anti-condensation	*/*
Groupe de contrôle	*TIEMME mod.TC 100*

** Autres valeurs sur demande*

Produit conforme à :
- EN16297-2 / EN16297-3:2012 ErP Ready
- Directive PED– 2014/68/UE

1 Rubinetto ritorno riscaldamento/antiritorno
2 Rubinetto mandata riscaldamento
3 Circolatore riscaldamento
4 -
5 -
6 Valvola di sicurezza riscaldamento
7 Sfiato aria riscaldamento
8 Sfiato aria generatore
9 Scambiatore a piastre
10 Sonda mandata generatore
11 Centralina di controllo
12 Rubinetto ritorno generatore
13 Rubinetto mandata generatore

1 Robinet retour chauffage / clapet anti-retour
2 Robinet flux chauffage
3 Circulateur chauffage
4 -
5 -
6 Soupape de sécurité chauffage
7 Purgeur chauffage
8 Purgeur generateur
9 Échangeur à plaques
10 Sonde flux générateur
11 Unité de contrôle
12 Robinet retour générateur
13 Robinet flux générateur

CIRCUITO SECONDARIO
CIRCUIT SECONDAIRE

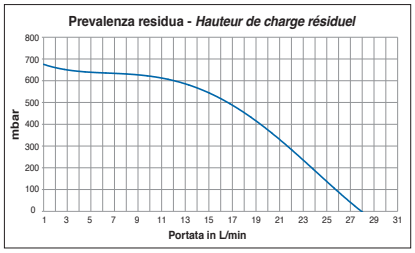

novasfer

Mod. 100 - NOVABOX

da 0 kW a 34,9 kW

Art. 12311 NOVABOX 111

SEPARAZIONE IDRAULICA E GESTIONE RISCALDAMENTO CON ANTICONDENSA
SÉPARATION HYDRAULIQUE ET GESTION DE CHAUFFAGE AVEC ANTI-CONDENSATION

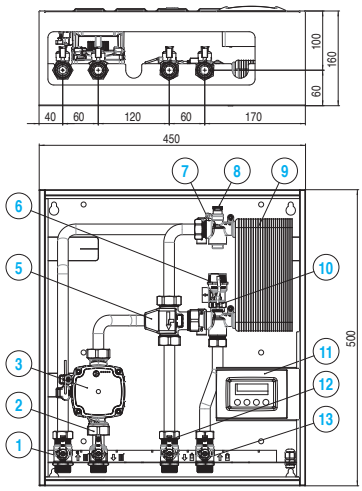

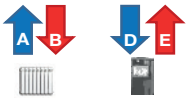

DATI TECNICI

Diametro nominale	DN15
Pressione max.	PN10
Valvola di sicurezza riscaldamento	bar *
Temperatura di lavoro max.	95° - 110°picco
Temperatura di lavoro min.	+ 5°
P apertura valvola non ritorno	ΔP: 2kPa (200 mm c.a.)
Liquido	Acqua - Acqua + glicole max 30%
Potenza scambiata	max 34.9 kW
Tensione di alimentazione	230V / 50 Hz
Assorbimento elettrico	max 60 W
Grado di protezione IP	IPX0D
Capacità acqua sanitaria istantanea	/
Dimensioni esterne	450x500x160 mm
Tubi	Rame 18 mm
Connessioni circuito primario	¾"M
Connessioni circuito riscaldamento	¾"M
Connessioni circuito sanitario	/
Interasse	60mm

Circolatore	Grundfos UPM3 Hybrid 15-70 Erp ready
Connessioni	1" M
Interasse	130 mm
Prevalenza	7 mt
Scambiatore primario	SWEP E5ASH 40 P
Scambiatore sanitario	/
Connessioni scambiatore	FAST
Valvola anticondensa	60°C *
Gruppo controllo	TIEMME mod.TC 100

* Altri valori a richiesta

NOTE Prodotto conforme a:
- **circolare ISPESL del 18/09/2006**
- **Direttiva PED – 2014/68/UE**

ErP ready

DONNÉES TECHNIQUES

Diamètre nominal	*DN15*
Pression max.	*PN10*
Soupape de sécurité chauffage	*3 bar **
Température de fonctionnement max	*95° - 110°pic*
Température de fonctionnement min.	*+ 5°*
Ouverture du clapet anti-retour	*ΔP: 2kPa*
Fluide	*Eau- Eau+ glycol max 30%*
Max puissance échangée	*max 34.9 kW*
Tension d'alimentation	*230V / 50 Hz*
Absorption électrique	*max 60 W*
IP degré de protection	*IPX0D*
Capacité d'eau chaude sanitaire	*/*
Dimension externe	*450x500x160 mm*
Tuyaux	*Cuivre 18 mm*
Connexions du circuit primaire	*¾"M*
Connexions du circuit de chauffage	*¾"M*
Connexions du circuit sanitaire	*¾"M*
Empattement	*60mm*

Circulateur	*Grundfos UPM3 Hybrid 15-70 Erp ready*
Connections	*1" M*
Empattement	*130 mm*
Prévalence	*7 mt*
Échangeur à plaques primaire	*SWEP E5ASH 40 P*
Échangeur à plaques sanitaire	*/*
Connexions échangeur à plaques	*FAST*
Vanne anti-condensation	*60°C **
Groupe de contrôle	*TIEMME mod.TC 100*

** Autres valeurs sur demande*

Produit conforme à :
- EN16297-2 / EN16297-3:2012 ErP Ready
- Directive PED– 2014/68/UE

A - Ritorno dal riscaldamento / *Retour chauffage*
B - Mandata al riscaldamento / *Flux chauffage*
D - Ritorno al generatore / *Retour générateur*
E - Mandata al generatore / *Flux générateur*

1 Rubinetto ritorno riscaldamento/antiritorno
2 Rubinetto mandata riscaldamento
3 Circolatore riscaldamento
4 -
5 Valvola anti condensa termostatica
6 Valvola di sicurezza riscaldamento
7 Sfiato aria riscaldamento
8 Sfiato aria generatore
9 Scambiatore a piastre
10 Sonda mandata generatore
11 Centralina di controllo
12 Rubinetto ritorno generatore
13 Rubinetto mandata generatore

1 Robinet retour chauffage / clapet anti-retour
2 Robinet flux chauffage
3 Circulateur chauffage
4 -
5 Vanne anticondensation thermostatique
6 Soupape de sécurité chauffage
7 Purgeur chauffage
8 Purgeur generateur
9 Échangeur à plaques
10 Sonde flux générateur
11 Unité de contrôle
12 Robinet retour générateur
13 Robinet flux générateur

CIRCUITO SECONDARIO
CIRCUIT SECONDAIRE

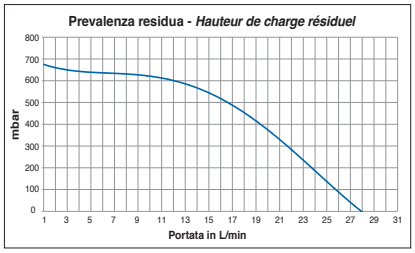

Mod. 100 - NOVABOX

da / de 0 kW a / à 34,9 kW

Art. **12320 NOVABOX 120**

SEPARAZIONE IDRAULICA E GESTIONE RISCALDAMENTO
SÉPARATION HYDRAULIQUE ET GESTION DE CHAUFFAGE

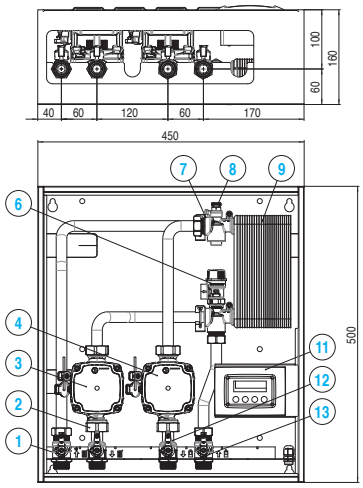

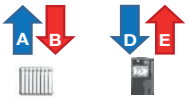

A - Ritorno dal riscaldamento / *Retour chauffage*
B - Mandata al riscaldamento / *Flux chauffage*
D - Ritorno al generatore / *Retour générateur*
E - Mandata al generatore / *Flux générateur*

DATI TECNICI

Diametro nominale	DN15
Pressione max.	PN10
Valvola di sicurezza riscaldamento	3 bar *
Temperatura di lavoro max.	95° - 110°picco
Temperatura di lavoro min.	+ 5°
P apertura valvola non ritorno	ΔP: 2kPa (200 mm c.a.)
Liquido	Acqua - Acqua + glicole max 30%
Potenza scambiata	max 34.9 kW
Tensione di alimentazione	230V / 50 Hz
Assorbimento elettrico	max 110 W
Grado di protezione IP	IPX0D
Capacità acqua sanitaria istantanea	/
Dimensioni esterne	450x500x160 mm
Tubi	Rame 18 mm
Connessioni circuito primario	¾"M
Connessioni circuito riscaldamento	¾"M
Connessioni circuito sanitario	/
Interasse	60mm

Circolatore	Grundfos UPM3 Hybrid 15-70 Erp ready
Connessioni	1" M
Interasse	130 mm
Prevalenza	7 mt
Scambiatore primario	SWEP E5ASH 40 P
Scambiatore sanitario	/
Connessioni scambiatore	FAST
Valvola anticondensa	/
Gruppo controllo	TIEMME mod.TC 100

* Altri valori a richiesta

Prodotto conforme a:
- **circolare ISPESL del 18/09/2006**
- **Direttiva PED – 2014/68/UE**

ErP ready

DONNÉES TECHNIQUES

Diamètre nominal	*DN15*
Pression max.	*PN10*
Soupape de sécurité chauffage	*3 bar **
Température de fonctionnement max	*95° - 110°pic*
Température de fonctionnement min.	*+ 5°*
Ouverture du clapet anti-retour	*ΔP: 2kPa*
Fluide	*Eau- Eau+ glycol max 30%*
Max puissance échangée	*max 34.9 kW*
Tension d'alimentation	*230V / 50 Hz*
Absorption électrique	*max 110 W*
IP degré de protection	*IPX0D*
Capacité d'eau chaude sanitaire	*/*
Dimension externe	*450x500x160 mm*
Tuyaux	*Cuivre 18 mm*
Connexions du circuit primaire	*¾"M*
Connexions du circuit de chauffage	*¾"M*
Connexions du circuit sanitaire	*/*
Empattement	*60mm*

Circulateur	*Grundfos UPM3 Hybrid 15-70 Erp ready*
Connections	*1" M*
Empattement	*130 mm*
Prévalence	*7 mt*
Échangeur à plaques primaire	*SWEP E5ASH 40 P*
Échangeur à plaques sanitaire	*/*
Connexions échangeur à plaques	*FAST*
Vanne anti-condensation	*/*
Groupe de contrôle	*TIEMME mod.TC 100*

** Autres valeurs sur demande*

Produit conforme à :
- ***EN16297-2 / EN16297-3:2012 ErP Ready***
- ***Directive PED– 2014/68/UE***

1 Rubinetto ritorno riscaldamento/antiritorno
2 Rubinetto mandata riscaldamento
3 Circolatore riscaldamento
4 Circolatore generatore
5 -
6 Valvola di sicurezza riscaldamento
7 Sfiato aria riscaldamento
8 Sfiato aria generatore
9 Scambiatore a piastre
10 Sonda mandata generatore
11 Centralina di controllo
12 Rubinetto ritorno generatore
13 Rubinetto mandata generatore

1 Robinet retour chauffage / clapet anti-retour
2 Robinet flux chauffage
3 Circulateur chauffage
4 Circulateur générateur
5 -
6 Soupape de sécurité chauffage
7 Purgeur chauffage
8 Purgeur generateur
9 Échangeur à plaques
10 Sonde flux générateur
11 Unité de contrôle
12 Robinet retour générateur
13 Robinet flux générateur

CIRCUITO PRIMARIO
CIRCUIT PRIMAIRE

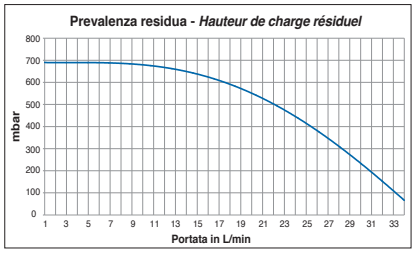

CIRCUITO SECONDARIO
CIRCUIT SECONDAIRE

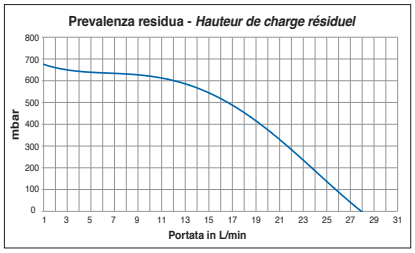

novasfer

Mod. 100 - NOVABOX

da 0 kW a 34,9 kW
de à

Art. 12330 NOVABOX 121

SEPARAZIONE IDRAULICA E GESTIONE RISCALDAMENTO
SÉPARATION HYDRAULIQUE ET GESTION DE CHAUFFAGE

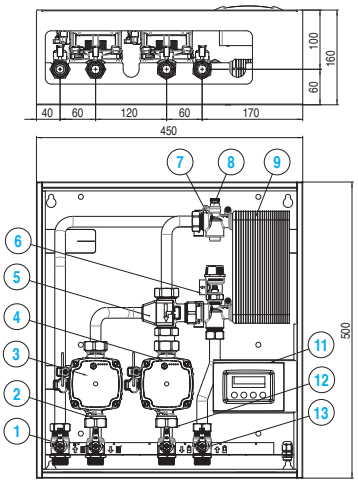

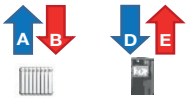

A - Ritorno dal riscaldamento / *Retour chauffage*
B - Mandata al riscaldamento / *Flux chauffage*
D - Ritorno al generatore / *Retour générateur*
E - Mandata al generatore / *Flux générateur*

DATI TECNICI

Diametro nominale	DN15
Pressione max.	PN10
Valvola di sicurezza riscaldamento	3 bar *
Temperatura di lavoro max.	95° - 110°picco
Temperatura di lavoro min.	+ 5°
P apertura valvola non ritorno	ΔP: 2kPa (200 mm c.a.)
Liquido	Acqua - Acqua + glicole max 30%
Potenza scambiata	max 34.9 kW
Tensione di alimentazione	230V / 50 Hz
Assorbimento elettrico	max 110 W
Grado di protezione IP	IPX0D
Capacità acqua sanitaria istantanea	/
Dimensioni esterne	450x500x160 mm
Tubi	Rame 18 mm
Connessioni circuito primario	¾"M
Connessioni circuito riscaldamento	¾"M
Connessioni circuito sanitario	/
Interasse	60mm

Circolatore	Grundfos UPM3 Hybrid 15-70 Erp ready
Connessioni	1" M
Interasse	130 mm
Prevalenza	7 mt
Scambiatore primario	SWEP E5ASH 40 P
Scambiatore sanitario	/
Connessioni scambiatore	FAST
Valvola anticondensa	60°C*
Gruppo controllo	TIEMME mod.TC 100

* Altri valori a richiesta

Prodotto conforme a:
- **circolare ISPESL del 18/09/2006**
- **Direttiva PED – 2014/68/UE**

ErP ready

DONNÉES TECHNIQUES

Diamètre nominal	*DN15*
Pression max.	*PN10*
Soupape de sécurité chauffage	*3 bar **
Température de fonctionnement max	*95° - 110°pic*
Température de fonctionnement min.	*+ 5°*
Ouverture du clapet anti-retour	*ΔP: 2kPa*
Fluide	*Eau- Eau+ glycol max 30%*
Max puissance échangée	*max 34.9 kW*
Tension d'alimentation	*230V / 50 Hz*
Absorption électrique	*max 110 W*
IP degré de protection	*IPX0D*
Capacité d'eau chaude sanitaire	*/*
Dimension externe	*450x500x160 mm*
Tuyaux	*Cuivre 18 mm*
Connexions du circuit primaire	*¾"M*
Connexions du circuit de chauffage	*¾"M*
Connexions du circuit sanitaire	*/*
Empattement	*60mm*

Circulateur	*Grundfos UPM3 Hybrid 15-70 Erp ready*
Connections	*1" M*
Empattement	*130 mm*
Prévalence	*7 mt*
Échangeur à plaques primaire	*SWEP E5ASH 40 P*
Échangeur à plaques sanitaire	*/*
Connexions échangeur à plaques	*FAST*
Vanne anti-condensation	*60°C **
Groupe de contrôle	*TIEMME mod.TC 100*

** Autres valeurs sur demande*

Produit conforme à :
- EN16297-2 / EN16297-3:2012 ErP Ready
- Directive PED– 2014/68/UE

1 Rubinetto ritorno riscaldamento/antiritorno
2 Rubinetto mandata riscaldamento
3 Circolatore riscaldamento
4 Circolatore generatore
5 Valvola anticondensa termostatica
6 Valvola di sicurezza riscaldamento
7 Sfiato aria riscaldamento
8 Sfiato aria generatore
9 Scambiatore a piastre
10 Sonda mandata generatore
11 Centralina di controllo
12 Rubinetto ritorno generatore
13 Rubinetto mandata generatore

1 Robinet retour chauffage / clapet anti-retour
2 Robinet flux chauffage
3 Circulateur chauffage
4 Circulateur générateur
5 Vanne anticondensation thermostatique
6 Soupape de sécurité chauffage
7 Purgeur chauffage
8 Purgeur generateur
9 Échangeur à plaques
10 Sonde flux générateur
11 Unité de contrôle
12 Robinet retour générateur
13 Robinet flux générateur

CIRCUITO PRIMARIO
CIRCUIT PRIMAIRE

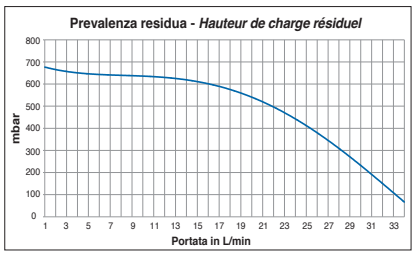

CIRCUITO SECONDARIO
CIRCUIT SECONDAIRE

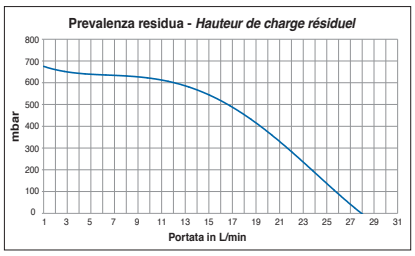

Mod. 200 - NOVABOX

da / de 0 kW a / à 34,9 kW

Modulo di gestione circuito riscaldamento e sanitario istantaneo mod.200

I moduli di gestione idraulica **NOVABOX mod.200**, attraverso il loro layout idraulico, offrono la gestione idraulica del circuito di riscaldamento e la produzione istantanea dell'acqua sanitaria.

La gamma mod.200 non coprono quanto richiesto dalla circolare ISPESL del 18/09/2006
I circolatori, modello **UPM3 Hybrid della GRUNDFOS**, sono le versioni top di gamma.
Essi danno la possibilità di avere prevalenze fino a 7 mt e possibilità di impostare delle curve di gestione a:
- Pressione proporzionale (default)
- Pressione costante
- Curve costanti

I moduli vengono forniti di serie con accessori idraulici che rendono installazione semplice e completa, come:
- Rubinetteria d'impianto
- Valvole di non ritorno
- Sfiati aria
- Valvola di sicurezza
- Sonde controllo temperatura

Le soluzioni idrauliche sono fornite complete di cassetta metallica, da appendere al muro o da incasso, verniciata a polveri. Lo scambiatore sanitario SWEP da la possibilità di produrre in istantaneo fino a 20 lt/min di acqua calda sanitaria.

Module hydraulique du circuit de chauffage et du sanitaire instantanée mod. 200

*L'unité hydraulique **NOVABOX mod. 200**, par leur agencement hydraulique, ils offrent la gestion hydraulique du circuit de chauffage et la production instantanée d'eau sanitaire.*

La gamme mod.200 ne couvre pas les exigences de la circulaire ISPESL du 18/09/2006.
*Les circulateurs **GRUNDFOS UPM3 Hybrid** constituent le haut de gamme.*
Ils donnent la possibilité d'avoire une prèvalence de 7 mètres et la possibilité de définir des courbes de gestion pour:
- *Pression proportionnelle (par défaut)*
- *Pression constante*
- *Courbes constantes*

Les modules sont fournis en standard avec des accessoires hydrauliques qui rendent l'installation simple et complète, avec:
- *Vannes*
- *Clapets anti-retour*
- *Purgeurs d'air*
- *Soupape de sécurité*
- *Sondes de contrôle de la température*

Les solutions hydrauliques sont livrées complètes avec un boîtier en métal, à accrocher au mur ou encastrées, à revêtement de poudre. L'échangeur sanitaire SWEP permet de produire instantanément jusqu'à 20 lt/min d'eau chaude sanitaire.

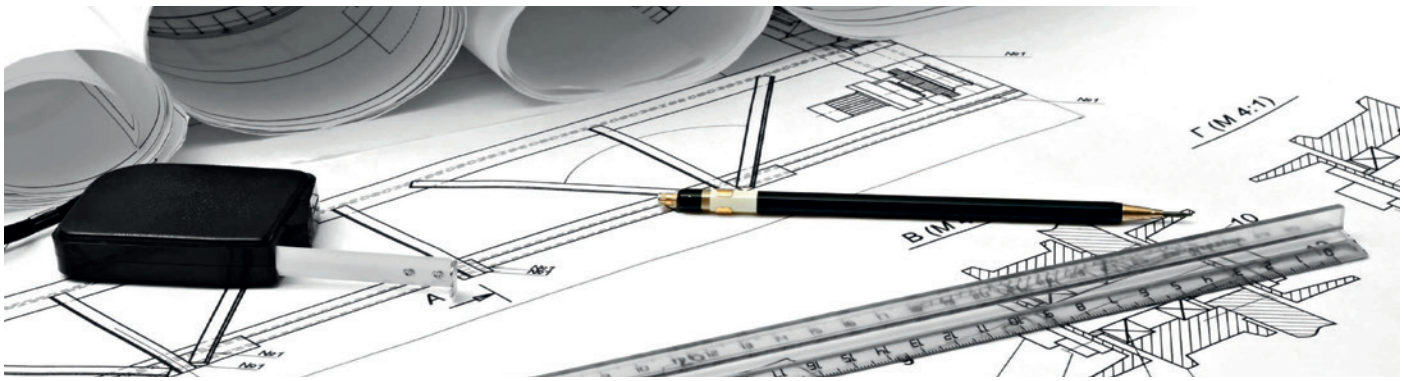

Mod. 200 - NOVABOX

da 0 kW a 34,9 kW

SCHEMA

Impianto di riscaldamento con generatore a combustibile solido dotato di circolatore e modulo gestione circuito di riscaldamento con produzione istantanea acqua sanitaria.

SCHÉMA

Système de chauffage avec générateur de combustible solide équipé d'un circulateur et d'un module de gestion du circuit de chauffage avec production instantanée d'eau chaude sanitaire.

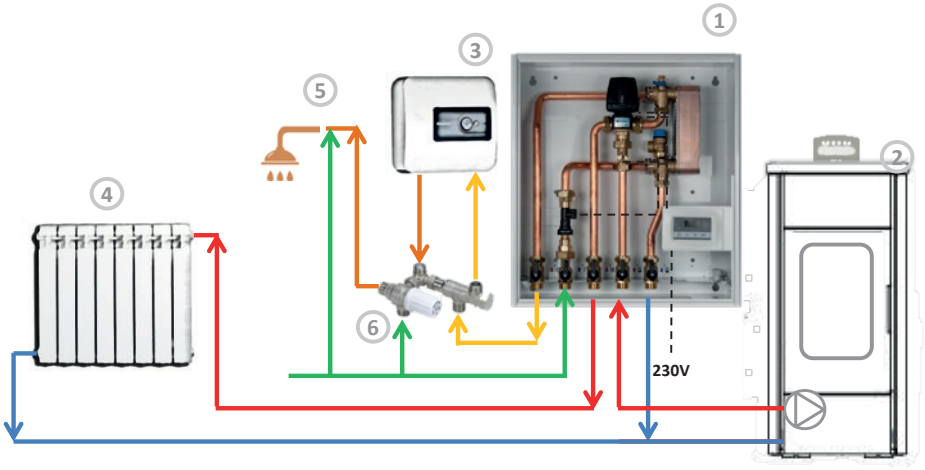

1 - Modulo NOVABOX mod. 200
2 - Generatore a biomassa con circolatore integrato
3 - Scaldabagno elettrico o gas per integrazione sanitario
4 - Circuito di riscaldamento
5 - Linea acqua sanitaria istantanea
6 - Gruppo sanitario deviatrice-miscelatrice NOVAMIX

1 - NOVABOX module mod. 200
2 - Générateur biomasse avec circulateur intégré
3 - Chauffe-eau électrique ou gaz pour intégration sanitaire
4 - Circuit de chauffage
5 - Eau sanitaire instantanée
6 - NOVAMIX KIT groupe sanitaire déviateur-mélangeur

SCHEMA

Impianto di riscaldamento con generatore a combustibile solido non dotato di circolatore e modulo gestione circuito di riscaldamento con produzione istantanea acqua sanitaria.

SCHÉMA

Système de chauffage avec générateur de combustible solide non équipé d'un circulateur et module de gestion du circuit de chauffage avec production instantanée d'eau chaude sanitaire.

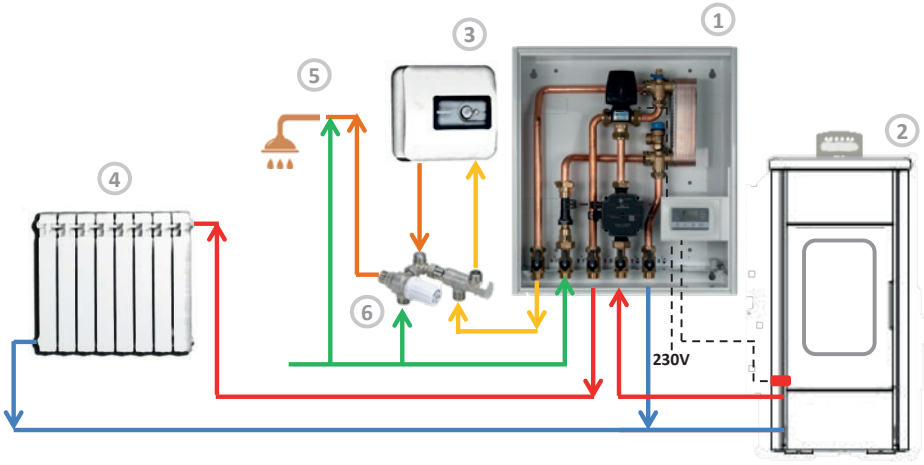

1 - Modulo NOVABOX mod. 210
2 - Generatore a biomassa senza circolatore
3 - Scaldabagno elettrico o gas per integrazione sanitario
4 - Circuito di riscaldamento
5 - Linea acqua sanitaria istantanea
6 - Gruppo sanitario deviatrice-miscelatrice NOVAMIX

1 - NOVABOX module mod. 210
2 - Générateur biomasse sans circulateur
3 - Chauffe-eau électrique ou gaz pour intégration sanitaire
4 - Circuit de chauffage
5 - Eau sanitaire instantanée
6 - NOVAMIX KIT groupe sanitaire déviateur-mélangeur

Mod. 200 - NOVABOX

da / de 0 kW a / à 34,9 kW

Art. **12400 NOVABOX 200**

GESTIONE RISCALDAMENTO E SANITARIO ISTANTANEO
GESTION CHAUFFAGE ET SANITAIRE INSTANTANÉE

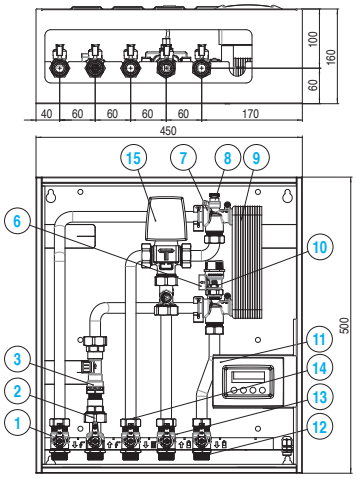

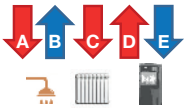

DATI TECNICI

Diametro nominale	DN15
Pressione max.	PN10
Valvola di sicurezza riscaldamento	6 bar *
Temperatura di lavoro max.	95° - 110°picco
Temperatura di lavoro min.	+ 5°
P apertura valvola non ritorno	ΔP: 2kPa (200 mm c.a.)
Liquido	Acqua - Acqua + glicole max 30%
Potenza scambiata	max 34.9 kW
Tensione di alimentazione	230V / 50 Hz
Assorbimento elettrico	max 30 W
Grado di protezione IP	IPX0D
Capacità acqua sanitaria istantanea	20 lt/min – ΔT 35°C
Dimensioni esterne	450x500x160 mm
Tubi	Rame 18 mm
Connessioni circuito primario	¾"M
Connessioni circuito riscaldamento	¾"M
Connessioni circuito sanitario	¾"M
Interasse	60mm

Circolatore	
Connessioni	/
Interasse	/
Prevalenza	/
Scambiatore primario	/
Scambiatore sanitario	SWEP E5ASH 20 P
Connessioni scambiatore	FAST
Valvola anticondensa	/
Gruppo controllo	TIEMME mod.TC 100

* Altri valori a richiesta

Prodotto conforme a:
- **Decreto 6 aprile 2004, n 174**
- **Direttiva PED – 2014/68/UE**

DONNÉES TECHNIQUES

Diamètre nominal	*DN15*
Pression max.	*PN10*
Soupape de sécurité chauffage	*6 bar **
Température de fonctionnement max	*95° - 110°pic*
Température de fonctionnement min.	*+ 5°*
Ouverture du clapet anti-retour	*ΔP: 2kPa*
Fluide	*Eau- Eau+ glycol max 30%*
Max puissance échangée	*max 34.9 kW*
Tension d'alimentation	*230V / 50 Hz*
Absorption électrique	*max 30 W*
IP degré de protection	*IPX0D*
Capacité d'eau chaude sanitaire	*20 lt/min – ΔT 35°C*
Dimension externe	*450x500x160 mm*
Tuyaux	*Cuivre 18 mm*
Connexions du circuit primaire	*¾"M*
Connexions du circuit de chauffage	*¾"M*
Connexions du circuit sanitaire	*¾"M*
Empattement	*60mm*

Circulateur	*/*
Connections	*/*
Empattement	*/*
Prévalence	*/*
Échangeur à plaques primaire	*/*
Échangeur à plaques sanitaire	*SWEP E5ASH 40 P*
Connexions échangeur à plaques	*FAST*
Vanne anti-condensation	*/*
Groupe de contrôle	*TIEMME mod.TC 100*

** Autres valeurs sur demande*

Produit conforme à :
- ***Décret 6 avril 2004, n 174***
- ***Directive PED– 2014/68/UE***

A - Uscita acqua calda / *Sortie eau chaude*
B - Ingresso acqua fredda / *Sortie eau froide*
C - Mandata al riscaldamento / *Flux chauffage*
D - Mandata dal generatore / *Flux générateur*
E - Ritorno al generatore / *Retour générateur*

1 Rubinetto uscita sanitario
2 Rubinetto entrata sanitario
3 Flussimetro sanitario
4 -
5 -
6 Valvola sicurezza circuito sanitario
7 Sfiato aria impianto sanitario
8 Sfiato aria generatore
9 Scambiatore a piastre
10 Sonda mandata generatore
11 Centralina di controllo
12 Rubinetto ritorno generatore
13 Rubinetto mandata generatore
14 Rubinetto mandata impianto
15 Valvola deviatrice

1 Robinet retour chauffage
2 Robinet flux chauffage
3 Débitmètre sanitaire
4 -
5 -
6 Soupape de sécurité sanitaire
7 Purgeur sanitaire
8 Purgeur generateur
9 Échangeur à plaques
10 Sonde flux générateur
11 Unité de contrôle
12 Robinet retour générateur
13 Robinet flux générateur
14 Robinet flux système
15 Vanne deviatrice

Mod. 200 - NOVABOX

da 0 kW a 34,9 kW
de à

Art. 12420 NOVABOX 210

GESTIONE RISCALDAMENTO E SANITARIO ISTANTANEO CON 1 CIRCOLATORE
GESTION CHAUFFAGE ET SANITAIRE INSTANTANÉE AVEC 1 CIRCULATEUR

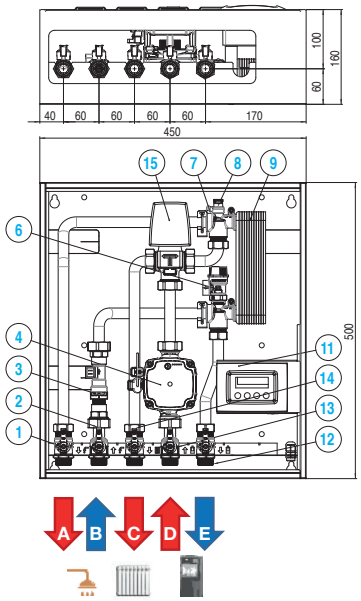

A - Uscita acqua calda / *Sortie eau chaude*
B - Ingresso acqua fredda / *Sortie eau froide*
C - Mandata al riscaldamento / *Flux chauffage*
D - Mandata dal generatore / *Flux générateur*
E - Ritorno al generatore / *Retour générateur*

DATI TECNICI

Diametro nominale	DN15
Pressione max.	PN10
Valvola di sicurezza riscaldamento	6 bar *
Temperatura di lavoro max.	95° - 110°picco
Temperatura di lavoro min.	+ 5°
P apertura valvola non ritorno	ΔP: 2kPa (200 mm c.a.)
Liquido	Acqua - Acqua + glicole max 30%
Potenza scambiata	max 34.9 kW
Tensione di alimentazione	230V / 50 Hz
Assorbimento elettrico	max 90 W
Grado di protezione IP	IPX0D
Capacità acqua sanitaria istantanea	20 lt/min – ΔT 35°C
Dimensioni esterne	450x500x160 mm
Tubi	Rame 18 mm
Connessioni circuito primario	¾"M
Connessioni circuito riscaldamento	¾"M
Connessioni circuito sanitario	¾"M
Interasse	60mm

Circolatore	Grundfos UPM3 Hybrid 15-70 Erp ready
Connessioni	1" M
Interasse	130 mm
Prevalenza	7 mt
Scambiatore primario	/
Scambiatore sanitario	SWEP E5ASH 20 P
Connessioni scambiatore	FAST
Valvola anticondensa	/
Gruppo controllo	TIEMME mod.TC 100

* Altri valori a richiesta

Prodotto conforme a:
- **Decreto 6 aprile 2004, n 174**
- **Direttiva PED – 2014/68/UE**

ErP ready

DONNÉES TECHNIQUES

Diamètre nominal	*DN15*
Pression max.	*PN10*
Soupape de sécurité chauffage	*6 bar **
Température de fonctionnement max	*95° - 110°pic*
Température de fonctionnement min.	*+ 5°*
Ouverture du clapet anti-retour	*ΔP: 2kPa*
Fluide	*Eau- Eau+ glycol max 30%*
Max puissance échangée	*max 34.9 kW*
Tension d'alimentation	*230V / 50 Hz*
Absorption électrique	*max 30 W*
IP degré de protection	*IPX0D*
Capacité d'eau chaude sanitaire	*20 lt/min – ΔT 35°C*
Dimension externe	*450x500x160 mm*
Tuyaux	*Cuivre 18 mm*
Connexions du circuit primaire	*¾"M*
Connexions du circuit de chauffage	*¾"M*
Connexions du circuit sanitaire	*¾"M*
Empattement	*60mm*

Circulateur	*Grundfos UPM3 Hybrid 15-70 Erp ready*
Connections	*1" M*
Empattement	*130 mm*
Prévalence	*7 mt*
Échangeur à plaques primaire	*/*
Échangeur à plaques sanitaire	*SWEP E5ASH 40 P*
Connexions échangeur à plaques	*FAST*
Vanne anti-condensation	*/*
Groupe de contrôle	*TIEMME mod.TC 100*

** Autres valeurs sur demande*

Produit conforme à :
- ***Décret 6 avril 2004, n 174***
- ***Directive PED– 2014/68/UE***

1	Rubinetto uscita sanitario
2	Rubinetto entrata sanitario
3	Flussimetro sanitario
4	Circolatore generatore
5	-
6	Valvola sicurezza circuito sanitario
7	Sfiato aria impianto sanitario
8	Sfiato aria generatore
9	Scambiatore a piastre
10	Sonda mandata generatore
11	Centralina di controllo
12	Rubinetto ritorno generatore
13	Rubinetto mandata generatore
14	Rubinetto mandata impianto
15	Valvola deviatrice

1	*Robinet retour chauffage*
2	*Robinet flux chauffage*
3	*Débitmètre sanitaire*
4	*Circulateur générateur*
5	*-*
6	*Soupape de sécurité sanitaire*
7	*Purgeur sanitaire*
8	*Purgeur generateur*
9	*Échangeur à plaques*
10	*Sonde flux générateur*
11	*Unité de contrôle*
12	*Robinet retour générateur*
13	*Robinet flux générateur*
14	*Robinet flux système*
15	*Vanne deviatrice*

CIRCUITO PRIMARIO
CIRCUIT PRIMAIRE

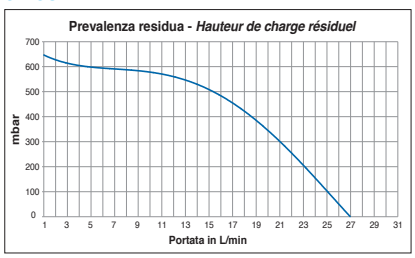

CIRCUITO SECONDARIO
CIRCUIT SECONDAIRE

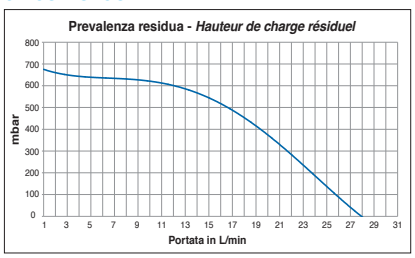

Mod. 500 - NOVABOX

da / de 0 kW a / à 34,9 kW

Modulo di separazione idraulica con gestione circuito di riscaldamento e sanitario in istantaneo mod.500

La **circolare ISPESL del 18/09/2006**, in merito agli impianti termici strutturati con due generatori di calore, di cui uno alimentato con combustibile solido e l'altro con diverso combustibile, precisa:
"Nel caso in cui il fluido termovettore primario di due generatori entri nell'accumulo termico senza nessun elemento divisorio, si considera la somma delle potenzialità e pertanto, in caso di superamento del valore di 35 kW, l'impianto rientra nell'obbligo previsto dal D.M. 1/12/1975 tenendo conto degli aggiornamenti normativi citati. La presenza di uno scambiatore di calore interposto tra i due generatori costituisce interruzione idraulica tra i rispettivi fluidi termovettori e pertanto si ritiene non si debba procedere alla somma delle potenzialità".

I moduli di separazione idraulica **NOVABOX mod.500**, attraverso il loro layout idraulico, oltre la gestione idraulica del circuito di riscaldamento e la produzione istantanea dell'acqua sanitaria, coprono quanto richiesto dalla circolare **ISPESL** e forniscono prestazioni idrauliche ai massimi livelli. I circolatori, **modello UPM3 Hybrid della GRUNDFOS**, sono le versioni top di gamma. Essi danno la possibilità di avere prevalenze fino a 7 mt e possibilità di impostare delle curve di gestione a:
- Pressione proporzionale (default)
- Pressione costante
- Curve costanti

I moduli vengono forniti di serie con accessori idraulici che rendono installazione semplice e completa, come:
- Rubinetteria d'impianto
- Valvole di non ritorno
- Sfiati aria
- Valvola di sicurezza
- Sonde controllo temperatura

Le soluzioni idrauliche sono fornite complete di cassetta metallica, da appendere al muro o da incasso, verniciata a polveri. Lo scambiatore sanitario SWEP da la possibilità di produrre in istantaneo fino a 20 lt/min di acqua calda sanitaria.

Module de séparation hydraulique avec gestion du circuit chauffage et sanitaire instantanée mod.500

La circulaire ISPESL circular daté 18/09/2016 *en cee qui concerne les centrales thermiques structurées avec deux générateurs de chaleur, l'un fonctionnant avec un combustible solide et l'autre avec un combustible différent, indique:*
"Si le fluide caloporteur primaire de deux générateurs entre dans le stockage thermique sans élément diviseur, la somme des potentiels est prise en compte et, par conséquent, en cas de dépassement de la valeur de 35 kW, l'installation est soumise à l'obligation fixée par le D.M. 1/12/1975 en tenant compte des mises à jour réglementaires mentionnées. La présence d'un échangeur de chaleur interposé entre les deux générateurs constitue une interruption hydraulique entre les fluides caloporteurs respectifs et il est donc considéré qu'il n'est pas nécessaire de procéder à la somme des potentiels".

Les modules de séparation hydraulique ***NOVABOX mod.500****, de par leur configuration hydraulique, ainsi que la gestion hydraulique du circuit de chauffage et la production instantanée d'eau sanitaire, couvrent les besoins de la circulaire* ***ISPESL*** *et fournissent des performances hydrauliques aux niveaux les plus élevés. Les circulateurs* ***GRUNDFOS UPM3 Hybrid*** *constituent le haut de gamme.*
Ils donnent la possibilité d'avoire une prèvalence de 7 mètres et la possibilité de définir des courbes de gestion pour:
- *Pression proportionnelle (par défaut)*
- *Pression constante*
- *Courbes constantes*

Une installation simple et complète est possible grâce aux accessoires hydrauliques fournis en standard :
- *Vannes*
- *Clapets anti-retour*
- *Air vents*
- *Soupapes de sécurité*
- *Capteur de température*

Les unités hydrauliques peuvent être fournies dans des boîtiers métalliques peint, être suspendues au mur ou encastrées. L'échangeur sanitaire SWEP permet de produire instantanément jusqu'à 20 lt/min d'eau chaude sanitaire.

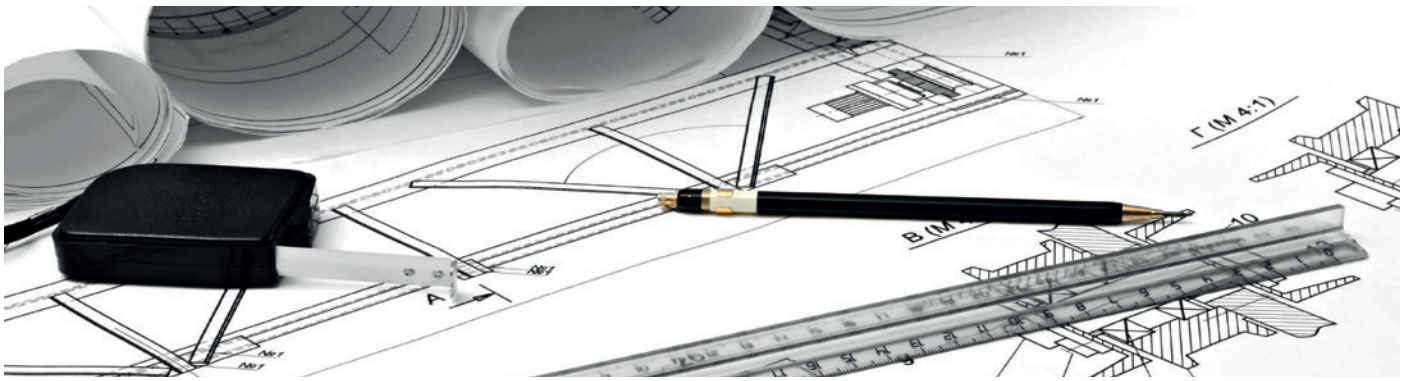

Mod. 500 - NOVABOX

da 0 kW a 34,9 kW
de à

SCHEMA

Impianto di riscaldamento a due generatori, di cui uno a combustibile solido dotato di circolatore, e modulo separatore d'impianto con produzione istantanea acqua sanitaria.

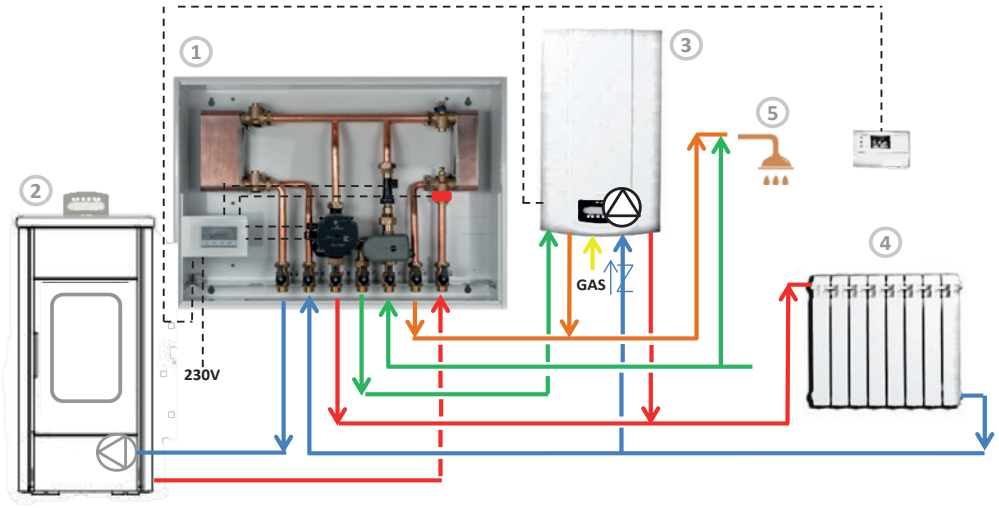

1 - Modulo separatore NOVABOX mod. 510
2 - Generatore a biomassa con circolatore
3 - Generatore a gas per integrazione
4 - Circuito di riscaldamento
5 - Linea acqua sanitaria istantanea

SCHÉMA

Circuit de chauffage avec deux generateurs, un avec combustible solide et equipé de circulateur, et module séparateur avec production instantanée d'eau chaude sanitaire.

1 - NOVABOX module 510
2 - Générateur biomasse avec circulateur intégré
3 - Integration générateur gaz
4 - Circuit chauffage
5 - Eau sanitaire instantanée

SCHEMA

Impianto di riscaldamento a due generatori, di cui uno a combustibile solido senza circolatore, e modulo separatore d'impianto con produzione istantanea acqua sanitaria.

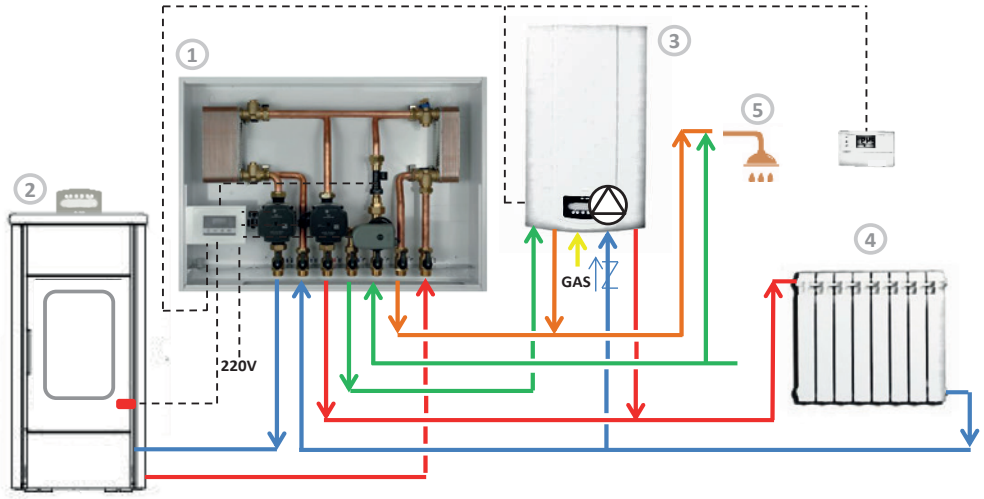

1 - Modulo NOVABOX mod. 520
2 - Generatore a biomassa senza circolatore
3 - Generatore a gas per integrazione
4 - Circuito di riscaldamento
5 - Linea acqua sanitaria istantanea

SCHÉMA

Système de chauffage avec deux générateurs, un avec combustible solide sans circulateur, et module de séparation du système avec production instantanée d'eau chaude sanitaire.

1 - NOVABOX module 520
2 - Générateur biomasse sans circulateur intégré
3 - Integration générateur gaz
4 - Circuit chauffage
5 - Eau sanitaire instantanée

Mod. 500 - NOVABOX

da / de 0 kW a / à 34,9 kW

Art. **12500 NOVABOX 510**

SEPARAZIONE IDRAULICA, GESTIONE RISCALDAMENTO E SANITARIO ISTANTANEO CON CIRCOLATORE
SEPARATION HYDRAULIQUE AVEC GESTION DE CHAUFFAGE ET SANITAIRE AVEC 1 CIRCULATEUR

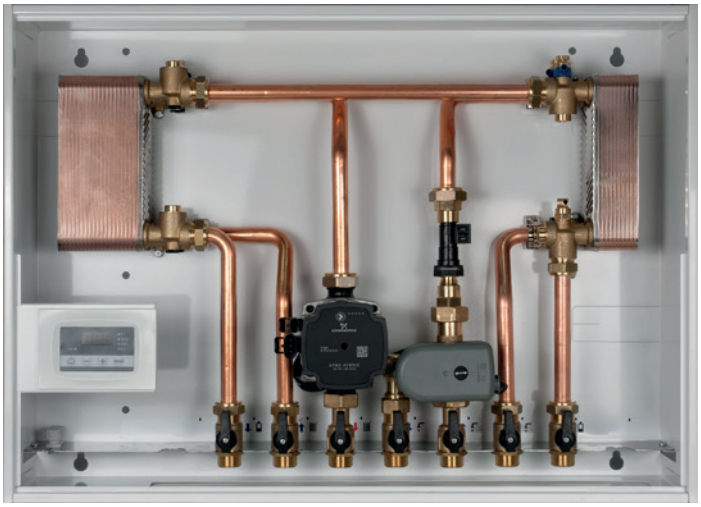

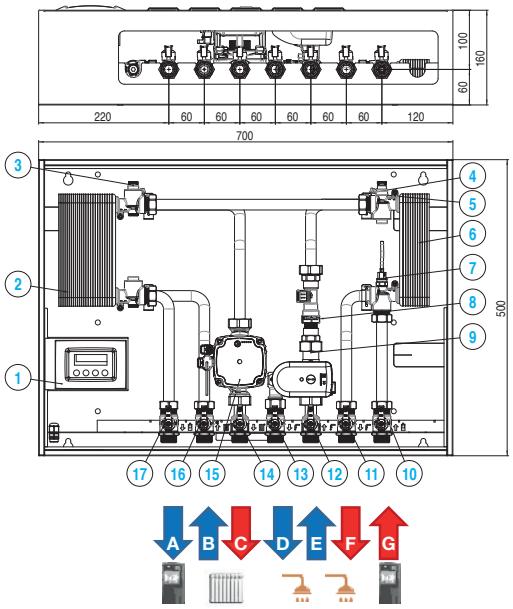

DATI TECNICI

Diametro nominale	DN15
Pressione max.	PN10
Valvola di sicurezza riscaldamento	3 bar *
Temperatura di lavoro max.	95° - 110°picco
Temperatura di lavoro min.	+ 5°
P apertura valvola non ritorno	ΔP: 2kPa (200 mm c.a.)
Liquido	Acqua - Acqua + glicole max 30%
Potenza scambiata	max 34.9 kW
Tensione di alimentazione	230V / 50 Hz
Assorbimento elettrico	max 100 W
Grado di protezione IP	IPX0D
Capacità acqua sanitaria istantanea	20 lt/min – ΔT 35°C
Dimensioni esterne	700x500x160 mm
Tubi	Rame 18 mm
Connessioni circuito primario	¾"M
Connessioni circuito riscaldamento	¾"M
Connessioni circuito sanitario	¾"M
Interasse	60mm

Circolatore	Grundfos UPM3 Hybrid 15-70 Erp ready
Connessioni	1" M
Interasse	130 mm
Prevalenza	7 mt
Scambiatore primario	/
Scambiatore sanitario	SWEP E5ASH 40 P
Connessioni scambiatore	SWEP E5ASH 20 P
Valvola anticondensa	/
Gruppo controllo	TIEMME mod.TC 100

* Altri valori a richiesta

Prodotto conforme a:
- **circolare ISPESL del 18/09/2006**
- **Direttiva PED – 2014/68/UE**
- **Decreto 6 aprile 2004, n. 174**

ErP ready

DONNÉES TECHNIQUES

Diamètre nominal	*DN15*
Pression max.	*PN10*
Soupape de sécurité chauffage	*3 bar **
Température de fonctionnement max	*95° - 110°pic*
Température de fonctionnement min.	*+ 5°*
Ouverture du clapet anti-retour	*ΔP: 2kPa*
Fluide	*Eau- Eau+ glycol max 30%*
Max puissance échangée	*max 34.9 kW*
Tension d'alimentation	*230V / 50 Hz*
Absorption électrique	*max 100 W*
IP degré de protection	*IPX0D*
Capacité d'eau chaude sanitaire	*20 lt/min – ΔT 35°C*
Dimension externe	*450x500x160 mm*
Tuyaux	*Cuivre 18 mm*
Connexions du circuit primaire	*¾"M*
Connexions du circuit de chauffage	*¾"M*
Connexions du circuit sanitaire	*¾"M*
Empattement	*60mm*

Circulateur	*Grundfos UPM3 Hybrid 15-70 Erp ready*
Connections	*1" M*
Empattement	*130 mm*
Prévalence	*7 mt*
Échangeur à plaques primaire	*/*
Échangeur à plaques sanitaire	*SWEP E5ASH 40 P*
Connexions échangeur à plaques	*SWEP E5ASH 20 P*
Vanne anti-condensation	*/*
Groupe de contrôle	*TIEMME mod.TC 100*

** Autres valeurs sur demande*

Produit conforme à :
- ***Circulaire ISPESL del 18/09/2006***
- ***Directive PED– 2014/68/UE***
- ***Décret 6 avril 2004, n 174***

A - Ritorno al generatore / *Retour générateur*
B - Ritorno dal riscaldamento / *Retour chauffage*
C - Mandata al riscaldamento / *Flux chauffage*
D - Uscita acqua fredda / *Sortie eau froide*
E - Entrata acqua fredda / *Entrée eau froide*
F - Uscita acqua calda / *Sortie eau chaude*
G - Mandata dal generatore / *Flux générateur*

1 Gruppo controllo
2 Scambiatore primario
3 Sfiato aria riscaldamento
4 Sfiato aria sanitario
5 Sfiato aria generatore
6 Scambiatore sanitario
7 Sonda mandata gen.
8 Flussostato sanitario
9 Valvola deviatrice sanitario
10 Rub.mandata generatore
11 Rub.uscita sanitaria
12 Rub.ingresso sanitaria
13 Rub.uscita sanitaria
14 Rub.mandata riscaldamento
15 Circolatore riscaldamento
16 Rub.ritorno riscaldamento/antiritorno
17 Rub. ritorno generatore

1 Groupe de contrôle
2 Échangeur primaire
3 Purgeur chuffage
4 Purgeur sanitaire
5 Purgeur générateur
6 Échangeur sanitaire
7 Sonde flux du générateur
8 Sanitary flowswitch
9 Vanne déviatrice sanitaire
10 Robinet flux générateur
11 Vanne de sortie sanitaire
12 Vanne d'entrée sanitaire
13 Vanne d'entrée sanitaire
14 Vanne de chauffage alimentation
15 Circulateur chauffage
16 Robinet de retour chauffage avec clapet anti-retour
17 Robinet retour du générateur

CIRCUITO SECONDARIO
CIRCUIT SECONDAIRE

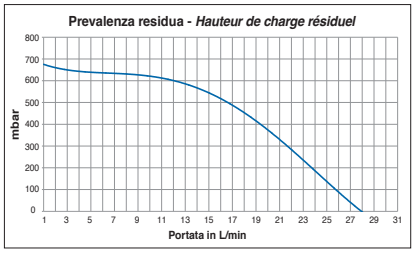

novasfer

Mod. 500 - NOVABOX

da 0 kW a 34,9 kW
de à

Art. 12520 NOVABOX 520

SEPARAZIONE IDRAULICA, GESTIONE RISCALDAMENTO E SANITARIO ISTANTANEO CON 2 CIRCOLATORI
SÉPARATION HYDRAULIQUE AVEC GESTION DE CHAUFFAGE ET SANITAIRE INSTANTANÉE AVEC 2 CIRCULATEURS

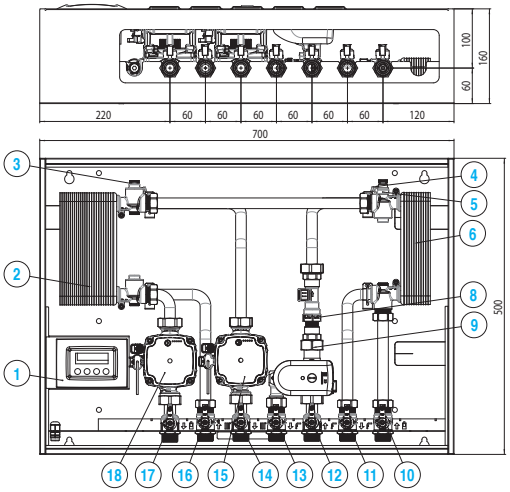

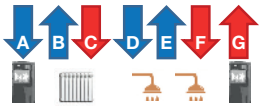

DATI TECNICI

Diametro nominale	DN15
Pressione max.	PN10
Valvola di sicurezza riscaldamento	3 bar *
Temperatura di lavoro max.	95° - 110°picco
Temperatura di lavoro min.	+ 5°
P apertura valvola non ritorno	ΔP: 2kPa (200 mm c.a.)
Liquido	Acqua - Acqua + glicole max 30%
Potenza scambiata	max 34.9 kW
Tensione di alimentazione	230V / 50 Hz
Assorbimento elettrico	max 160 W
Grado di protezione IP	IPX0D
Capacità acqua sanitaria istantanea	20 lt/min – ΔT 35°C
Dimensioni esterne	700x500x160 mm
Tubi	Rame 18 mm
Connessioni circuito primario	¾"M
Connessioni circuito riscaldamento	¾"M
Connessioni circuito sanitario	¾"M
Interasse	60mm

Circolatore	Grundfos UPM3 Hybrid 15-70 Erp ready
Connessioni	1" M
Interasse	130 mm
Prevalenza	7 mt
Scambiatore primario	SWEP E5ASH 40 P
Scambiatore sanitario	SWEP E5ASH 20 P
Connessioni scambiatore	FAST
Valvola anticondensa	/
Gruppo controllo	TIEMME mod.TC 100

* Altri valori a richiesta

Prodotto conforme a:
- **circolare ISPESL del 18/09/2006**
- **Direttiva PED – 2014/68/UE**
- **Decreto 6 aprile 2004, n. 174**

ErP ready

DONNÉES TECHNIQUES

Diamètre nominal	*DN15*
Pression max.	*PN10*
Soupape de sécurité chauffage	*3 bar **
Température de fonctionnement max	*95° - 110°pic*
Température de fonctionnement min.	*+ 5°*
Ouverture du clapet anti-retour	*ΔP: 2kPa*
Fluide	*Eau- Eau+ glycol max 30%*
Max puissance échangée	*max 34.9 kW*
Tension d'alimentation	*230V / 50 Hz*
Absorption électrique	*max 160 W*
IP degré de protection	*IPX0D*
Capacité d'eau chaude sanitaire	*20 lt/min – ΔT 35°C*
Dimension externe	*450x500x160 mm*
Tuyaux	*Cuivre 18 mm*
Connexions du circuit primaire	*¾"M*
Connexions du circuit de chauffage	*¾"M*
Connexions du circuit sanitaire	*¾"M*
Empattement	*60mm*

Circulateur	*Grundfos UPM3 Hybrid 15-70 Erp ready*
Connections	*1" M*
Empattement	*130 mm*
Prévalence	*7 mt*
Échangeur à plaques sanitaire	*SWEP E5ASH 40 P*
Connexions échangeur à plaques	*SWEP E5ASH 20 P*
Connexions échangeur à plaques	*FAST*
Vanne anti-condensation	*/*
Groupe de contrôle	*TIEMME mod.TC 100*

** Autres valeurs sur demande*

Produit conforme à :
- ***Circulaire ISPESL del 18/09/2006***
- ***Directive PED– 2014/68/UE***
- ***Décret 6 avril 2004, n 174***

A - Ritorno al generatore / *Retour générateur*
B - Ritorno dal riscaldamento / *Retour chauffage*
C - Mandata al riscaldamento / *Flux chauffage*
D - Uscita acqua fredda / *Sortie eau froide*
E - Entrata acqua fredda / *Entrée eau froide*
F - Uscita acqua calda / *Sortie eau chaude*
G - Mandata dal generatore / *Flux générateur*

1 Gruppo controllo
2 Scambiatore primario
3 Sfiato aria riscaldamento
4 Sfiato aria sanitario
5 Sfiato aria generatore
6 Scambiatore sanitario
7 Sonda mandata gen.
8 Flussostato sanitario
9 Valvola deviatrice sanitario
10 Rub.mandata generatore
11 Rub.uscita sanitaria
12 Rub.ingresso sanitaria
13 Rub.uscita sanitaria
14 Rub.mandata riscaldamento
15 Circolatore riscaldamento
16 Rub.ritorno risc./antiritorno
17 Rub. ritorno generatore
18 Circolatore generatore

1 Groupe de contrôle
2 Échangeur primaire
3 Purgeur chuffage
4 Purgeur sanitaire
5 Purgeur générateur
6 Échangeur sanitaire
7 Sonde flux du générateur
8 Sanitary flowswitch
9 Vanne déviatrice sanitaire
10 Robinet flux générateur
11 Vanne de sortie sanitaire
12 Vanne d'entrée sanitaire
13 Vanne d'entrée sanitaire
14 Vanne de chauffage alimentation
15 Circulateur chauffage
16 Robinet de retour chauffage avec clapet anti-retour
17 Robinet retour du générateur
18 Circulateur primaire

CIRCUITO PRIMARIO
CIRCUIT PRIMAIRE

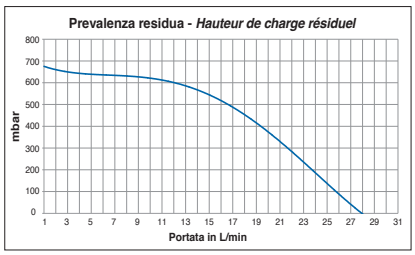

CIRCUITO SECONDARIO
CIRCUIT SECONDAIRE

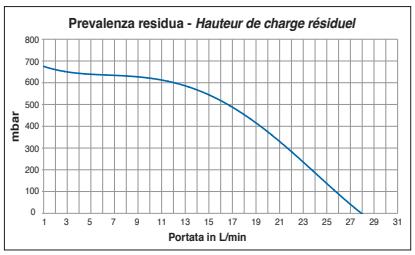

Mod. 300 - NOVABOX

da / de 0 kW a / à 34,9 kW

Modulo di separazione idraulica con gestione circuito di riscaldamento mod.300

La **circolare ISPESL del 18/09/2006**, in merito agli impianti termici strutturati con due generatori di calore, di cui uno alimentato con combustibile solido e l'altro con diverso combustibile, precisa:
"Nel caso in cui il fluido termovettore primario di due generatori entri nell'accumulo termico senza nessun elemento divisorio, si considera la somma delle potenzialità e pertanto, in caso di superamento del valore di 35 kW, l'impianto rientra nell'obbligo previsto dal D.M. 1/12/1975 tenendo conto degli aggiornamenti normativi citati. La presenza di uno scambiatore di calore interposto tra i due generatori costituisce interruzione idraulica tra i rispettivi fluidi termovettori e pertanto si ritiene non si debba procedere alla somma delle potenzialità".

I moduli di separazione idraulica **NOVABOX mod.300,** attraverso il loro layout idraulico, oltre la gestione idraulica del circuito di riscaldamento e la gestione di un serpentino per la produzione in accumulo di acqua sanitaria, coprono quanto richiesto dalla circolare **ISPESL** e forniscono prestazioni idrauliche ai massimi livelli. I circolatori, modello **UPM3 Hybrid della GRUNDFOS**, sono le versioni top di gamma. Essi danno la possibilità di avere prevalenze fino a 7 mt e possibilità di impostare delle curve di gestione a:
- Pressione proporzionale (default)
- Pressione costante
- Curve costanti

I moduli vengono forniti di serie con accessori idraulici che rendono installazione semplice e completa, come:
- Rubinetteria d'impianto
- Valvole di non ritorno
- Sfiati aria
- Valvola di sicurezza
- Sonde controllo temperatura

Le soluzioni idrauliche sono fornite complete di cassetta metallica, da appendere al muro o da incasso, verniciata a polveri.

Module de séparation hydraulique avec gestion du chauffage mod. 300

***ISPESL document daté 18/09/2006** concernant les centrales thermiques à deux générateurs de chaleur, l'un alimenté par un combustible solide et l'autre par un combustible différent indique que :*
"Si le fluide caloporteur primaire de deux générateurs entre dans le stockage thermique sans élément diviseur, la somme des potentiels est prise en compte et, par conséquent, en cas de dépassement de la valeur de 35 kW, l'installation est soumise à l'obligation fixée par le D.M. 1/12/1975 en tenant compte des mises à jour réglementaires mentionnées. La présence d'un échangeur de chaleur interposé entre les deux générateurs constitue une interruption hydraulique entre les fluides caloporteurs respectifs et il est donc considéré qu'il n'est pas nécessaire de procéder à la somme des potentiels".

*Les modules de séparation hydraulique **NOVABOX mod. 300**, Grâce à leurs configurations hydrauliques, conformes au document **ISPESL**, en plus de la gestion du circuit de chauffage et d'un serpentin pour la production instantanée d'eau douce avec réservoir, ont des performances de haut niveau. Les circulateurs **GRUNDFOSUPM3 Hybrid** constituent le haut de gamme. Ils donnent la possibilité d'avoire une prèvalence de 7 mètres et la possibilité de définir des courbes de gestion pour:*
- *Pression proportionnelle (par défaut)*
- *Pression constante*
- *Courbes constantes*

Une installation simple et complète est possible grâce aux accessoires hydrauliques fournis en standard :
- *Vannes*
- *Clapets anti-retour*
- *Air vents*
- *Soupapes de sécurité*
- *Sondes contrôle température*

Les unités hydrauliques peuvent être fournies dans des boîtiers métalliques peint, être suspendues au mur ou encastrées.

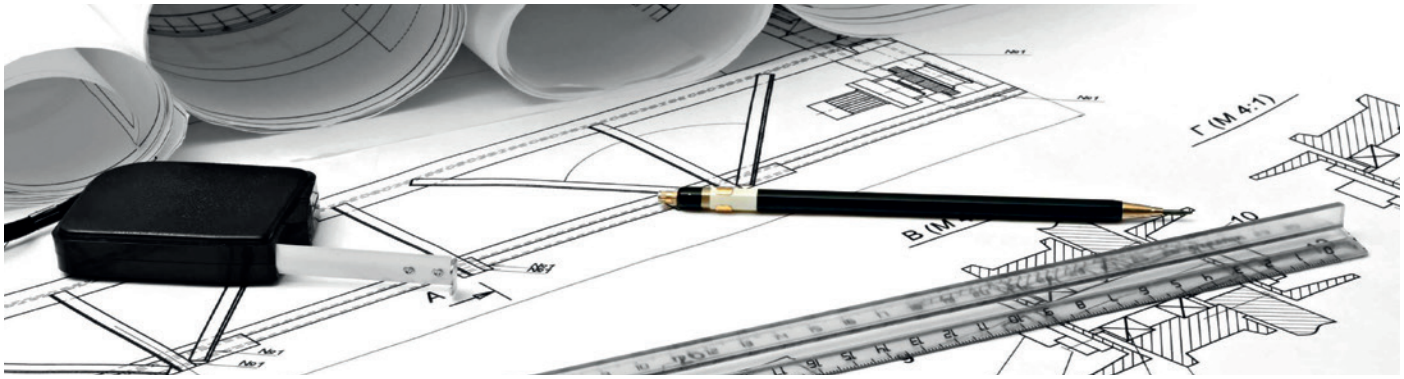

Mod. 300 - NOVABOX

da 0 kW a 34,9 kW

SCHEMA

Impianto di riscaldamento a due generatori, di cui uno a combustibile solido dotato di circolatore e modulo separatore d'impianto con gestione accumulo sanitario.

SCHÉMA

Système de chauffage avec deux generateurs, un à combustible solide équipé d'un circulateur et un module séparateur de système avec gestion de réservoir sanitaire.

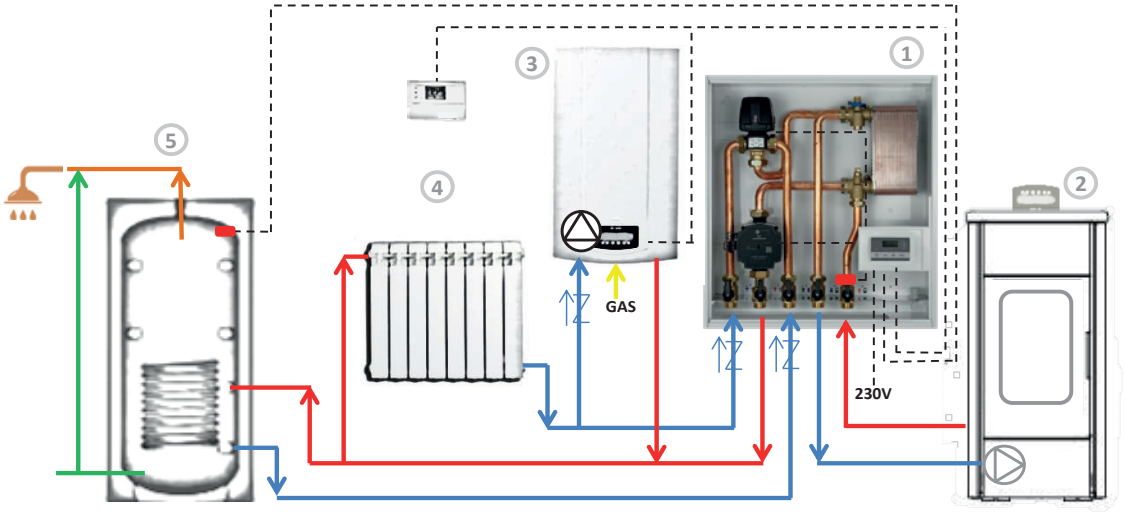

1 - Modulo separatore NOVABOX mod. 310
2 - Generatore biomassa con circolatore integrato
3 - Generatore a gas per integrazione
4 - Circuito di riscaldamento
5 - Accumulo acqua calda sanitaria

1 - Module separation NOVABOX mod. 310
2 - Générateur de biomasse avec pompe intégrée
3 - Générateur de gaz en integration
4 - Circuit de chauffage
5 - Ballon d'eau chaude sanitaire

SCHEMA

Impianto di riscaldamento a due generatori, di cui uno a combustibile solido senza circolatore e modulo separatore d'impianto con gestione accumulo sanitario.

SCHÉMA

Système de chauffage avec deux générateurs, un alimenté par combustible solide et sans pompe, et module de séparation hydraulique avec gestion du réservoir sanitaire.

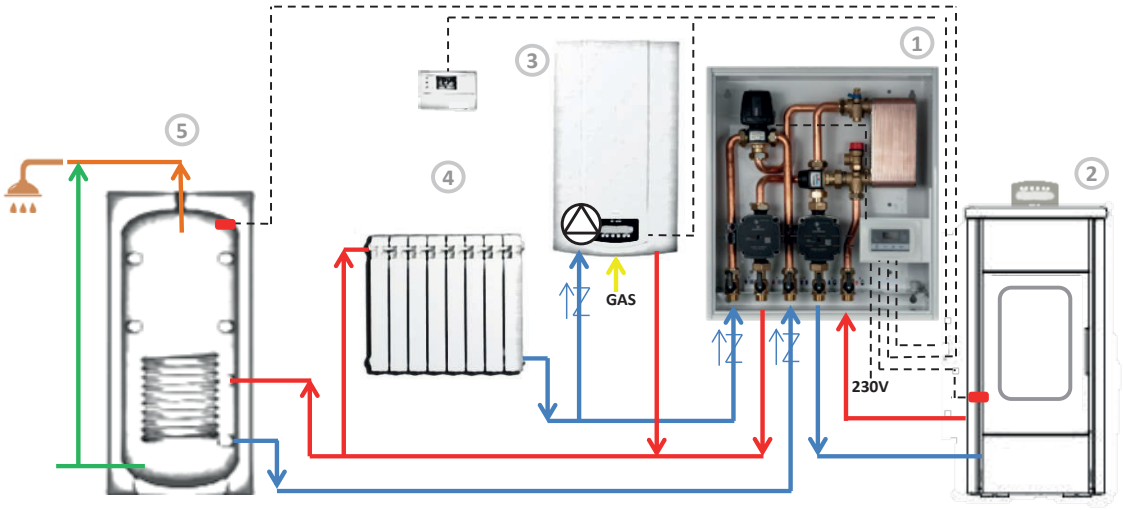

1 - Modulo separatore NOVABOX mod. 320-321
2 - Generatore a biomassa senza circolatore integrato
3 - Generatore a gas per integrazione
4 - Circuito di riscaldamento
5 - Accumulo acqua calda sanitaria

1 - Module separation NOVABOX mod. 320-321
2 - Générateur de biomasse avec pompe intégrée
3 - Générateur de gaz en integration
4 - Circuit de chauffage
5 - Ballon d'eau chaude sanitaire

Mod. 300 - NOVABOX

da / de 0 kW a / à 34,9 kW

Art. **12300 NOVABOX 310**

SEPARAZIONE IDRAULICA, GESTIONE RISCALDAMENTO E SANITARIO IN ACCUMULO
SEPARATION HYDRAULIQUE AVEC GESTION CHAUFFAGE ET SANITAIRE AVEC RESERVOIR

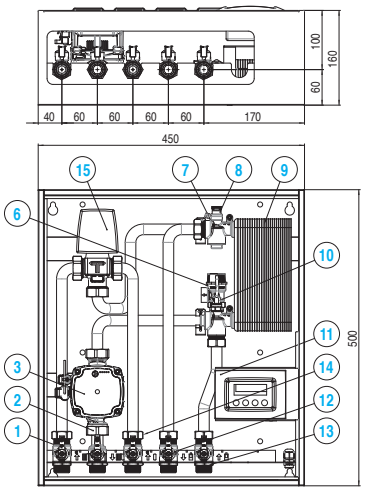

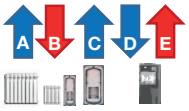

A - Ritorno dal riscaldamento / *Retour chauffage*
B - Mandata al riscaldamento / *Flux chauffage*
C - Ritorno serpentino / *Serpentine retour*
D - Ritorno al generatore / *Retour générateur*
E - Mandata al generatore / *Flux générateur*

DATI TECNICI

Diametro nominale	DN15
Pressione max.	PN10
Valvola di sicurezza riscaldamento	3 bar *
Temperatura di lavoro max.	95° - 110°picco
Temperatura di lavoro min.	+ 5°
P apertura valvola non ritorno	ΔP: 2kPa (200 mm c.a.)
Liquido	Acqua - Acqua + glicole max 30%
Potenza scambiata	max 34.9 kW
Tensione di alimentazione	230V / 50 Hz
Assorbimento elettrico	max 100 W
Grado di protezione IP	IPX0D
Capacità acqua sanitaria istantanea	/
Dimensioni esterne	450x500x160 mm
Tubi	Rame 18 mm
Connessioni circuito primario	¾"M
Connessioni circuito riscaldamento	¾"M
Connessioni circuito sanitario	/
Interasse	60mm

Circolatore	Grundfos UPM3 Hybrid 15-70 Erp ready
Connessioni	1" M
Interasse	130 mm
Prevalenza	7 mt
Scambiatore primario	SWEP E5ASH 40 P
Scambiatore sanitario	/
Connessioni scambiatore	FAST
Valvola anticondensa	/
Gruppo controllo	TIEMME mod.TC 100

* Altri valori a richiesta

Prodotto conforme a:
- **circolare ISPESL del 18/09/2006**
- **Direttiva PED – 2014/68/UE**

DONNÉES TECHNIQUES

Diamètre nominal	*DN15*
Pression max.	*PN10*
Soupape de sécurité chauffage	*3 bar **
Température de fonctionnement max	*95° - 110°pic*
Température de fonctionnement min.	*+ 5°*
Ouverture du clapet anti-retour	*ΔP: 2kPa*
Fluide	*Eau- Eau+ glycol max 30%*
Max puissance échangée	*max 34.9 kW*
Tension d'alimentation	*230V / 50 Hz*
Absorption électrique	*max 100 W*
IP degré de protection	*IPX0D*
Capacité d'eau chaude sanitaire	*/*
Dimension externe	*450x500x160 mm*
Tuyaux	*Cuivre 18 mm*
Connexions du circuit primaire	*¾"M*
Connexions du circuit de chauffage	*¾"M*
Connexions du circuit sanitaire	*/*
Empattement	*60mm*

Circulateur	*Grundfos UPM3 Hybrid 15-70 Erp ready*
Connections	*1" M*
Empattement	*130 mm*
Prévalence	*7 mt*
Échangeur à plaques primaire	*SWEP E5ASH 40 P*
Échangeur à plaques sanitaire	*/*
Connexions échangeur à plaques	*FAST*
Vanne anti-condensation	*/*
Groupe de contrôle	*TIEMME mod.TC 100*

** Autres valeurs sur demande*

Produit conforme à :
- ***Circulaire ISPESL del 18/09/2006***
- ***Directive PED– 2014/68/UE***

1 Rubinetto ritorno riscaldamento/antiritorno
2 Rubinetto mandata riscaldamento
3 Circolatore riscaldamento
4 -
5 -
6 Valvola di sicurezza riscaldamento
7 Sfiato aria riscaldamento
8 Sfiato aria generatore
9 Scambiatore a piastre
10 Sonda mandata generatore
11 Centralina di controllo
12 Rubinetto ritorno generatore
13 Rubinetto mandata generatore
14 Rubinetto ritorno integrazione accumulo/antiritorno
15 Valvola deviatrice

1 Robinet de retour chauffage avec clapet
2 Robinet flux chauffage
3 Circulateur chauffage
4 -
5 -
6 Soupape sécurité chauffage
7 Purgeur chauffage
8 Purgeur générateur
9 Échangeur à plaques
10 Sonde générateur
11 Groupe de contrôle
12 Vanne retour générateur
13 Vanne flux générateur
14 Vanne retour avec clapet anti-retour
15 Vanne deviatrice

CIRCUITO SECONDARIO
CIRCUIT SECONDAIRE

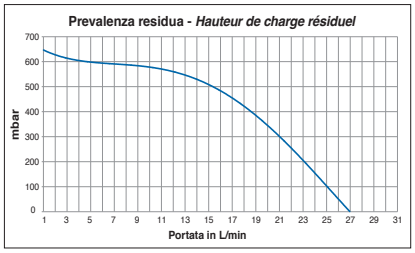

novasfer

Mod. 300 - NOVABOX

da 0 kW a 34,9 kW
de à

Art. 12360 NOVABOX 320

SEPARAZIONE IDRAULICA, GESTIONE RISCALDAMENTO E SANITARIO IN ACCUMULO
SEPARATION HYDRAULIQUE AVEC GESTION CHAUFFAGE ET SANITAIRE AVEC RESERVOIR

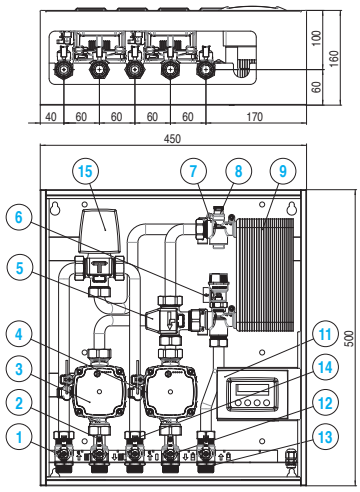

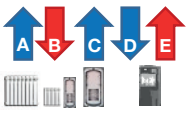

A - Ritorno dal riscaldamento / *Retour chauffage*
B - Mandata al riscaldamento / *Flux chauffage*
C - Ritorno serpentino / *Serpentine retour*
D - Ritorno al generatore / *Retour générateur*
E - Mandata al generatore / *Flux générateur*

DATI TECNICI

Diametro nominale	DN15
Pressione max.	PN10
Valvola di sicurezza riscaldamento	3 bar *
Temperatura di lavoro max.	95° - 110°picco
Temperatura di lavoro min.	+ 5°
P apertura valvola non ritorno	ΔP: 2kPa (200 mm c.a.)
Liquido	Acqua - Acqua + glicole max 30%
Potenza scambiata	max 34.9 kW
Tensione di alimentazione	230V / 50 Hz
Assorbimento elettrico	max 160 W
Grado di protezione IP	IPX0D
Capacità acqua sanitaria istantanea	/
Dimensioni esterne	450x500x160 mm
Tubi	Rame 18 mm
Connessioni circuito primario	¾"M
Connessioni circuito riscaldamento	¾"M
Connessioni circuito sanitario	/
Interasse	60mm

Circolatore	Grundfos UPM3 Hybrid 15-70 Erp ready
Connessioni	1" M
Interasse	130 mm
Prevalenza	7 mt
Scambiatore primario	SWEP E5ASH 40 P
Scambiatore sanitario	/
Connessioni scambiatore	FAST
Valvola anticondensa	/
Gruppo controllo	TIEMME mod.TC 100

* Altri valori a richiesta

Prodotto conforme a:
- **circolare ISPESL del 18/09/2006**
- **Direttiva PED – 2014/68/UE**

ErP ready

DONNÉES TECHNIQUES

Diamètre nominal	*DN15*
Pression max.	*PN10*
Soupape de sécurité chauffage	*3 bar **
Température de fonctionnement max	*95° - 110°pic*
Température de fonctionnement min.	*+ 5°*
Ouverture du clapet anti-retour	*ΔP: 2kPa*
Fluide	*Eau- Eau+ glycol max 30%*
Max puissance échangée	*max 34.9 kW*
Tension d'alimentation	*230V / 50 Hz*
Absorption électrique	*max 160 W*
IP degré de protection	*IPX0D*
Capacité d'eau chaude sanitaire	*/*
Dimension externe	*450x500x160 mm*
Tuyaux	*Cuivre 18 mm*
Connexions du circuit primaire	*¾"M*
Connexions du circuit de chauffage	*¾"M*
Connexions du circuit sanitaire	*/*
Empattement	*60mm*

Circulateur	*Grundfos UPM3 Hybrid 15-70 Erp ready*
Connections	*1" M*
Empattement	*130 mm*
Prévalence	*7 mt*
Échangeur à plaques primaire	*SWEP E5ASH 40 P*
Échangeur à plaques sanitaire	*/*
Connexions échangeur à plaques	*FAST*
Vanne anti-condensation	*/*
Groupe de contrôle	*TIEMME mod.TC 100*

** Autres valeurs sur demande*

Produit conforme à :
- ***Circulaire ISPESL del 18/09/2006***
- ***Directive PED– 2014/68/UE***

1 Rubinetto ritorno riscaldamento/antiritorno
2 Rubinetto mandata riscaldamento
3 Circolatore riscaldamento
4 Circolatore generatore
5 -
6 Valvola di sicurezza riscaldamento
7 Sfiato aria riscaldamento
8 Sfiato aria generatore
9 Scambiatore a piastre
10 Sonda mandata generatore
11 Centralina di controllo
12 Rubinetto ritorno generatore
13 Rubinetto mandata generatore
14 Rubinetto ritorno integrazione accumulo/antiritorno
15 Valvola deviatrice

1 Robinet de retour chauffage avec clapet
2 Robinet flux chauffage
3 Circulateur chauffage
4 Circulateur générateur
5 -
6 Soupape sécurité chauffage
7 Purgeur chauffage
8 Purgeur générateur
9 Échangeur à plaques
10 Sonde générateur
11 Groupe de contrôle
12 Vanne retour générateur
13 Vanne flux générateur
14 Vanne retour avec clapet anti-retour
15 Vanne deviatrice

CIRCUITO PRIMARIO
CIRCUIT PRIMAIRE

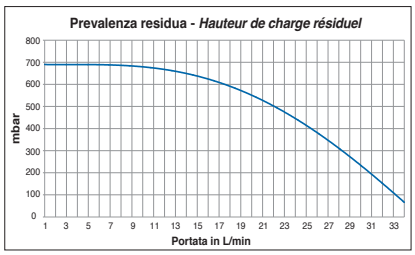

CIRCUITO SECONDARIO
CIRCUIT SECONDAIRE

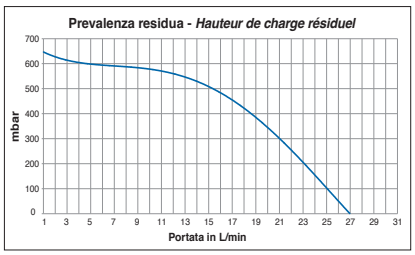

Mod. 300 - NOVABOX

da / de 0 kW a / à 34,9 kW

Art. **12370 NOVABOX 321**

SEPARAZIONE IDRAULICA, GESTIONE RISCALDAMENTO E SANITARIO IN ACCUMULO
SEPARATION HYDRAULIQUE AVEC GESTION CHAUFFAGE ET SANITAIRE AVEC RESERVOIR

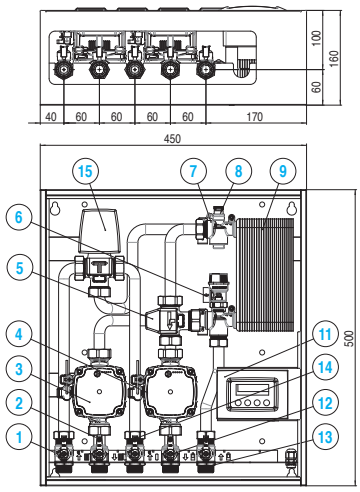

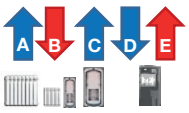

DATI TECNICI

Diametro nominale	DN15
Pressione max.	PN10
Valvola di sicurezza riscaldamento	3 bar *
Temperatura di lavoro max.	95° - 110°picco
Temperatura di lavoro min.	+ 5°
P apertura valvola non ritorno	ΔP: 2kPa (200 mm c.a.)
Liquido	Acqua - Acqua + glicole max 30%
Potenza scambiata	max 34.9 kW
Tensione di alimentazione	230V / 50 Hz
Assorbimento elettrico	max 160 W
Grado di protezione IP	IPX0D
Capacità acqua sanitaria istantanea	/
Dimensioni esterne	450x500x160 mm
Tubi	Rame 18 mm
Connessioni circuito primario	¾"M
Connessioni circuito riscaldamento	¾"M
Connessioni circuito sanitario	/
Interasse	60mm

Circolatore	Grundfos UPM3 Hybrid 15-70 Erp ready
Connessioni	1" M
Interasse	130 mm
Prevalenza	7 mt
Scambiatore primario	SWEP E5ASH 40 P
Scambiatore sanitario	/
Connessioni scambiatore	FAST
Valvola anticondensa	60°C*
Gruppo controllo	TIEMME mod.TC 100

* Altri valori a richiesta

Prodotto conforme a:
- **circolare ISPESL del 18/09/2006**
- **Direttiva PED – 2014/68/UE**

DONNÉES TECHNIQUES

Diamètre nominal	*DN15*
Pression max.	*PN10*
Soupape de sécurité chauffage	*3 bar **
Température de fonctionnement max	*95° - 110°pic*
Température de fonctionnement min.	*+ 5°*
Ouverture du clapet anti-retour	*ΔP: 2kPa*
Fluide	*Eau- Eau+ glycol max 30%*
Max puissance échangée	*max 34.9 kW*
Tension d'alimentation	*230V / 50 Hz*
Absorption électrique	*max 160 W*
IP degré de protection	*IPX0D*
Capacité d'eau chaude sanitaire	*/*
Dimension externe	*450x500x160 mm*
Tuyaux	*Cuivre 18 mm*
Connexions du circuit primaire	*¾"M*
Connexions du circuit de chauffage	*¾"M*
Connexions du circuit sanitaire	*/*
Empattement	*60mm*

Circulateur	*Grundfos UPM3 Hybrid 15-70 Erp ready*
Connections	*1" M*
Empattement	*130 mm*
Prévalence	*7 mt*
Échangeur à plaques primaire	*SWEP E5ASH 40 P*
Échangeur à plaques sanitaire	*/*
Connexions échangeur à plaques	*FAST*
Vanne anti-condensation	*60°C**
Groupe de contrôle	*TIEMME mod.TC 100*

** Autres valeurs sur demande*

Produit conforme à :
- ***Circulaire ISPESL del 18/09/2006***
- ***Directive PED– 2014/68/UE***

A - Ritorno dal riscaldamento / *Retour chauffage*
B - Mandata al riscaldamento / *Flux chauffage*
C - Ritorno serpentino / *Serpentine retour*
D - Ritorno al generatore / *Retour générateur*
E - Mandata al generatore / *Flux générateur*

1 Rubinetto ritorno riscaldamento/antiritorno
2 Rubinetto mandata riscaldamento
3 Circolatore riscaldamento
4 Circolatore generatore
5 Valvola anticondensa termostatica
6 Valvola di sicurezza riscaldamento
7 Sfiato aria riscaldamento
8 Sfiato aria generatore
9 Scambiatore a piastre
10 Sonda mandata generatore
11 Centralina di controllo
12 Rubinetto ritorno generatore
13 Rubinetto mandata generatore
14 Rubinetto ritorno integrazione accumulo/antiritorno
15 Valvola deviatrice

1 Robinet de retour chauffage avec clapet
2 Robinet flux chauffage
3 Circulateur chauffage
4 Circulateur générateur
5 Vanne anti-condensation thermostatique
6 Soupape sécurité chauffage
7 Purgeur chauffage
8 Purgeur générateur
9 Échangeur à plaques
10 Sonde générateur
11 Groupe de contrôle
12 Vanne retour générateur
13 Vanne flux générateur
14 Vanne retour avec clapet anti-retour
15 Vanne deviatrice

CIRCUITO PRIMARIO
CIRCUIT PRIMAIRE

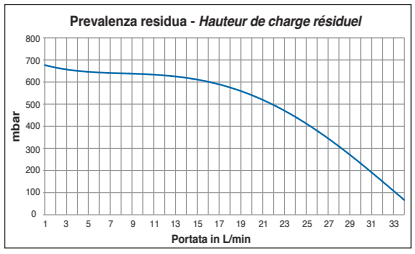

CIRCUITO SECONDARIO
CIRCUIT SECONDAIRE

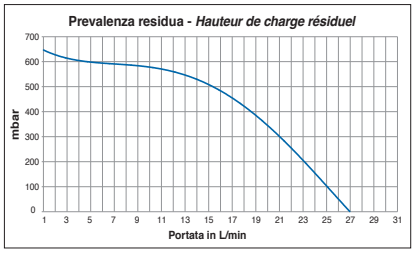

ACCESSORI / *ACCESSOIRES*

COD. R0105175

CENTRALINA DI CONTROLLO TC100
GROUPE DE CONTRÔLE TC100

COD. 31405101

POZZETTO PER SONDA Ø 6MM
SONDE Ø 6MM

COD. 50105078

CIRCOLATORE UPM3 HYBRID
CIRCULATEUR UPM3 HYBRID

COD. R3705089

SONDA NTC Ø 6MM – NTC 10K@25°
NTC SONDE Ø 6MM – NTC 10K@25°

COD. R01054XX

SCAMBIATORE A PIASTRE SWEP E5ASH
ÉCHANGEUR À PLAQUE SWEP E5ASH

R0105410 – 20 piastre - R0105409 – 40 PIASTRE

COD. 50105001

VALVOLA SFIATO ARIA 1/4”
PURGEUR 1/4”

Gruppi anticondensa per generatori a biomassa NOVAMAT
Groupe anti-condensation pour générateurs de biomasse NOVAMAT

da 35 kW a 100 kW
de à

NOVAMAT TERMOSTATICO pag. 25
Art. 20500 NOVAMAT T pag. 27

Gruppo anticondensa termostatico
mod. NOVAMAT T-130, T-180

Il gruppo **NOVAMAT T** è in grado di assicurare la circolazione e la funzione anticondensa tra un generatore a biomassa ed un circuito di riscaldamento. Il gruppo integra:
- Circolatore primario
- Valvola anticondensa termostatica
- Connessioni mandata/ritorno impianto e generatore
- Connessione per il vaso di espansione
- Cover isolante

Semplice da usare, **NOVAMAT T** è il prodotto ideale per l'installazione di generatori a biomassa.

Groupe anti-condensation thermostatique
mod. NOVAMAT T-130, T-180

*Le groupe **NOVAMAT T** est capable d'assurer la circulation et la fonction anti-condensation entre un générateur de biomasse et un circuit de chauffage. Le groupe intègre :*
- *Circulateur primaire*
- *Valve anti-condensation thermostatique*
- *Connexions de livraison / retour du système et du générateur*
- *Connexion pour le vase d'expansion*
- *Cocque isolante*

*Facile à utiliser, **NOVAMAT T** est le produit idéal pour l'installation de générateurs de biomasse.*

NOVAMAT MOTORIZZATO pag. 25
Art. 20500 NOVAMAT M pag. 28

Gruppo anticondensa motorizzato
mod. NOVAMAT M-130, M-180

Il gruppo **NOVAMAT M** è in grado di assicurare la circolazione e la funzione anticondensa tra un generatore a biomassa e un impianto di riscaldamento. Il gruppo integra:
- Circolatore primario
- Valvola anticondensa motorizzata regolabile
- Connessioni mandata/ritorno impianto e generatore
- Connessione per il vaso di espansione e portasonda
- Cover isolante

Flessibilità di installazione e performance al top rendono **NOVAMAT M** il prodotto ideale per il funzionamento dei generatori a biomassa.

Groupe anti-condensationmotorisé
mod. NOVAMAT M-130, M-180

*Le groupe **NOVAMAT T** est capable d'assurer la circulation et la fonction anti-condensation entre un générateur de biomasse et un circuit de chauffage. Le groupe intègre :*
- *Circulateur primaire*
- *Valve anti-condensation motorisée réglable*
- *Connexions de livraison / retour du système et du générateur*
- *Connexion pour le vase d'expansion*
- *Couverture isolante*

*La flexibilité d'installation et les performances optimales font de **NOVAMAT M** le produit idéal pour le fonctionnement des générateurs de biomasse.*

NOVAMAT SPECIAL pag. 25
Art. 20500 KIT PREMIUM pag. 29

Gruppo anticondensa termostatico PREMIUM mod. NOVAMAT T-130, T-180

Modulo anticondensa termostatico comprensivo di valvole (con termometro o a T), raccordo a T e gruppo di sicurezza.
Facile da installare e possibile studio personalizzato per dimensioni e misure tubi fatti a richiesta del cliente.
Questi kit possono essere anche corredati con le valvole a sfera che vanno a integrare il lato mandata/ritorno impianto.

Groupe anti-condensation thermostatique PREMIUM mod. NOVAMAT T-130, T-180

*Module anti-condensation thermostatique comprenant des vannes (avec thermomètre ou en forme de T), une pièce en T et un groupe de sécurité.
Facile à installer et étude personnalisée possible pour les dimensions et les tuyaux réalisés à la demande du client.
Ces kits peuvent également être équipés de vannes à sphère pour intégrer le côté alimentation / retour du système.*

NOVAMAT SPECIAL pag. 25
Art. 20500 KIT PREMIUM pag. 29

Gruppo anticondensa termostatico PREMIUM mod. NOVAMAT T-130, T-180

Modulo anticondensa termostatico comprensivo di valvole (con termometro o a T), raccordo a T e gruppo di sicurezza.
Facile da installare e possibile studio personalizzato per dimensioni e misure tubi fatti a richiesta del cliente.
Questi kit possono essere anche corredati con le valvole a sfera che vanno a integrare il lato mandata/ritorno impianto.

Groupe anti-condensation motorisé PREMIUM mod. NOVAMAT T-130, T-180

*Module anti-condensation thermostatique comprenant des vannes (avec thermomètre ou en forme de T), une pièce en T et un groupe de sécurité.
Facile à installer et étude personnalisée possible pour les dimensions et les tuyaux réalisés à la demande du client.
Ces kits peuvent également être équipés de vannes à sphère pour intégrer le côté alimentation / retour du système.*

Mod. 25000 - NOVAMAT

da 35 kW a 100 kW
de à

Gruppo anticondensa mod. NOVAMAT 130 e 180

Il gruppo **NOVAMAT** è un kit idraulico preassemblato e collaudato in grado di garantire la circolazione del fluido vettore e la funzione anticondensa tra un generatore a biomassa e un circuito di riscaldamento.
Assicurare una corretta fase di preriscaldo e una temperatura di ritorno al generatore sempre corretta, garantisce un rendimento e un tempo di vita del generatore notevolmente superiore. **NOVAMAT** diventa fondamentale nel caso di circuiti abbinati ad un accumulo termico in quanto la costante bassa temperatura di ritorno potrebbe danneggiare irrimediabilmente lo scambiatore primario.
NOVAMAT è fornito di serie dei collegamenti sia lato primario che lato impianto cosi da ottimizzare i tempi di installazione ed evitare qualsiasi errore di montaggio.
Layout con uscite verso destra ma può essere facilmente reso reversibile adattandosi alle diverse esigenze installative. Cover isolante e connessione per il vaso d'espansione di serie completano il prodotto.

Nel caso di modello "Erp" il gruppo è fornito di serie con circolatore **Grundfos UPM3 Hybrid**, lunghezza 130mm o 180mm.

Il circolatore di fabbrica è impostato a pressione proporzionale ma può essere facilmente settato:

PWM: controllo esterno via PWM
PP: Pressione proporzionale
CP: Pressione costante
CC: Curva costante
AA: AUTOADAPT

Ampia scelta di tarature per la valvola anticondensa, possibilità di sostituzione dell'elemento termostatico direttamente in installazione e numerosi accessori rendono **NOVAMAT** estremamente facile da usare e adattabile alle diverse esigenze di impianto.

Groupe anti-condensation mod. NOVAMAT 130 e 180

*Le groupe **NOVAMAT** est un kit hydraulique pré-assemblé et testé capable de garantir la circulation du fluide vecteur et la fonction anti-condensation entre un générateur de biomasse et un circuit de chauffage.*
*Assurer une phase de préchauffage correcte et une température de retour au générateur toujours correctes garantit un rendement et une durée de vie considérablement supérieurs du générateur. **NOVAMAT** devient fondamental dans le cas de circuits combinés à un stockage thermique ou la température de retour basse constante pourrait endommager irrémédiablement l'échangeur primaire.*
***NOVAMAT** est fourni avec des connexions à la côte primaire et côté systeme afin d'optimiser les temps d'installation et d'éviter toute erreur d'assemblage.*
Disposition avec les sorties à droite mais peut facilement être rendue réversible en s'adaptant aux différents besoins d'installation. Un couvercle isolant et une connexion pour le vase d'expansion standard complètent le produit.

*Dans le cas du modèle «Erp», le groupe est fourni en standard avec un circulateur **hybride Grundfos UPM3**, longueur 130 mm ou 180 mm.*

Le circulateur d'usine est réglé sur la pression proportionnelle mais peut facilement être réglé :

PWM: contrôle externe via PWM
PP: Pression proportionnelle
CP: Pression constante
CC: Courbe constante
AA: AUTOADAPT

*Un large choix de réglages pour la vanne anticondensation, la possibilité de remplacer l'élément thermostatique directement dans l'installation et de nombreux accessoires rendent **NOVAMAT** extrêmement facile à utiliser et adaptable à différentes exigences du système.*

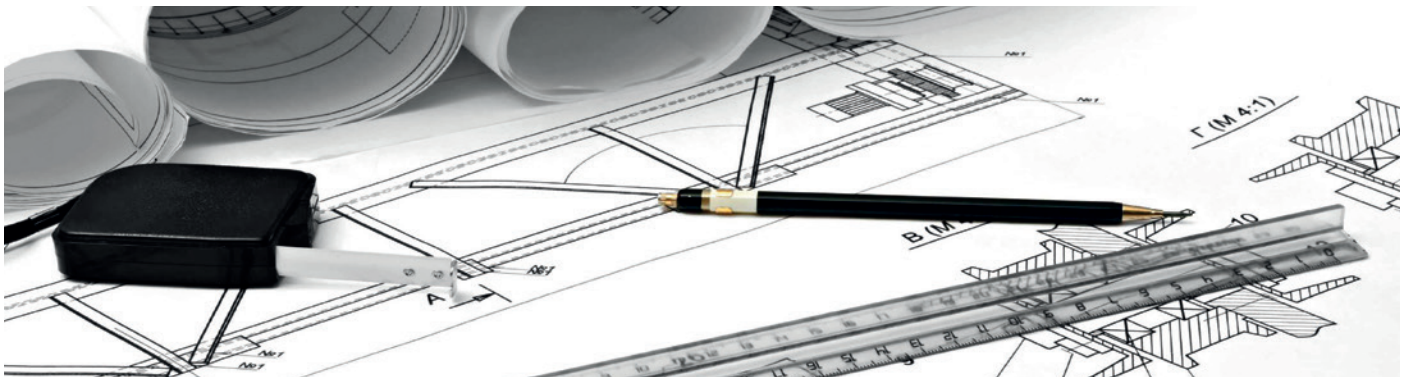

Mod. 25000 - NOVAMAT

da 35 kW a 100 kW
de à

SCHEMA

Impianto di riscaldamento, separatore idraulico NOVABOX generatore a biomassa con kit **NOVAMAT T** e caldaia a gas in integrazione.

SCHÈME

*Système de chauffage, séparateur hydraulique NOVABOX, générateur de biomasse avec kit **NOVAMAT T** et intégration avec chaudière murale.*

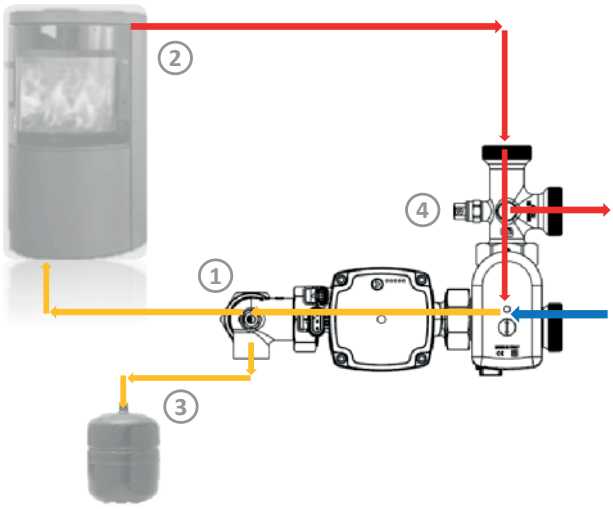

1 - **Kit NOVAMAT T-130 Erp**
2 - Generatore a biomassa senza circolatore
3 - Vaso espansione
4 - Sensore temperatura

*1 - **Kit NOVAMAT T-130 Erp***
2 - Générateur de biomasse sans circulateur
3 - Vase d'expansion
4 - Capteur de température

SCHEMA

Impianto di riscaldamento a zone, accumulo termico e generatore a biomassa con kit **NOVAMAT T**.

SCHÈME

*Système de chauffage de zones, réservoir et générateur de biomasse avec kit **NOVAMAT T.***

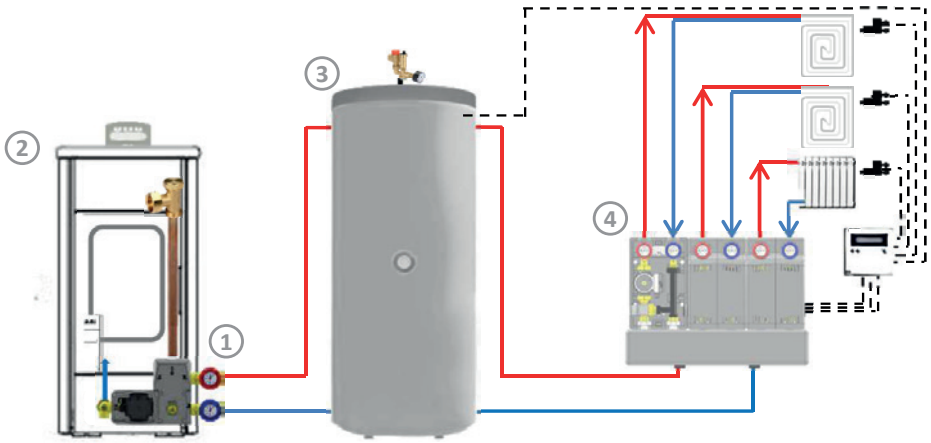

1 - **Kit NOVAMAT T-130 Erp**
2 - Generatore a biomassa senza circolatore
3 - Accumulo termico
4 - Circuito di riscaldamento a zone

*1 - **Kit NOVAMAT T-130 Erp***
2 - Générateur de biomasse sans circulateur
3 - Reservoir thermique
4 - Circuit de chauffage de zone

Mod. 25000 - NOVAMAT

da / de **35** kW a / à **100** kW

Art. **25000 NOVAMAT T**

TERMOSTATICO
THERMOSTATIQUE

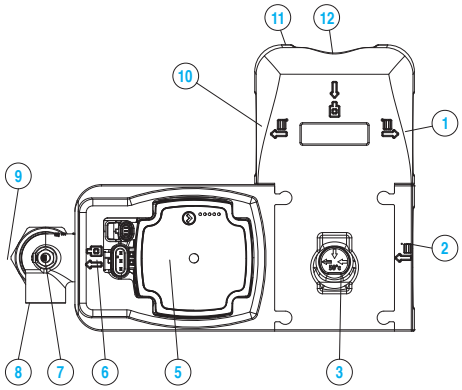

DATI TECNICI

Diametro nominale	DN25
Pressione max.	PN10
Temperatura di lavoro max.	95° - 110°picco
Temperatura di lavoro min.	+ 5°
Valvole di intercettazione (opzionale)	DN25
Termometri (se presenti)	0 – 160°C
P apertura valvola non ritorno	ΔP: 2kPa (200 mm c.a.)
Liquido	Acqua - Acqua + glicole max 30%
Dimensioni esterne	277x215x130 mm
Grado di protezione IP	IPX0D
Connessioni generatore	1" ¼ M - F
Interasse	217 mm
Connessioni riscaldamento	1" ¼ M - M
Interasse	125 mm

Circolatore	Grundfos UPM3 Hybrid 15-70 Erp ready
Connessioni	1" ½ M
Interasse	130 mm
Potenza max ΔT 10°C	35 kW
Potenza max ΔT 25°C	85 kW
Prevalenza residua a 1.000 lt/h	6,2 m.c.a.
Assorbimento elettrico singolo	Max 52 W
Valvola anticondensa termostatica	Art.3550-1"½
Motore valvola	/
Kws	5,8
Taratura	60° C
Connessioni	1" ¼ M – 1" ½ F
Assorbimento elettrico	/

* Altri valori a richiesta

Prodotto conforme a:
- EN 16297-2 / EN 16297-3:2012 ErPReady
- Direttiva PED –2014/68/UE

DONNÉES TECHNIQUES

Diamétre Nominal	*DN25*
Pression max.	*PN10*
Température de fonctionnement max	*95° - 110°peak*
Température de fonctionnement min.	*+ 5°*
Vannes (si présent)	*DN25*
Thermomètres (if any)	*0 – 160°C*
Ouverture du clapet anti-retour	*ΔP: 2kPa*
Fluide	*Eau- Eau+ glycol max 30%*
Dimension externe	*277x215x130 mm*
IP degré de protection	*IPX0D*
Connexions du générateur de chaleur	*1" ¼ M - F*
Empattement	*217 mm*
Raccordement du système de chauffage	*1" ¼ M - M*
Empattement	*125 mm*

Circulateur	*Grundfos UPM3 Hybrid 15-70 Erp ready*
Connections	*1" ½ M*
Empattement	*130 mm*
Puissance maxi ΔT 10°C	*35 kW*
Puissance maxi ΔT 25°C	*85 kW*
Prévalence 1.000 lt/h	*6,2 m.c.a.*
Consommation d'énergie (single)	*Max 52 W*
Vanne anticondensation therm.	*Art.3550-1" ½*
Vanne moteur	*/*
kws	*5,8*
Température pré-réglée	*60° C*
Connections	*1 ¼"M – 1 ½" F*
Absorption électrique	*/*

* *Autreréglagesurdemande*

Produit conforme avec:
- EN 16297-2 / EN 16297-3:2012 ErPReady
- Directive PED – 2014/68/UE

A - Mandata al generatore / *Flux générateur chauffage*
B - Mandata impianto / *Flux chauffage*
C - Ritorno impianto / *Retour chauffage*
D - Ritorno al generatore / *Retour générateur*

1 Connessione mandata circuito riscaldamento
2 Connessione ritorno circuito riscaldamento
3 Valvola anticondensa termostatica
4 -
5 Circolatore "Alta Efficienza"
6 Raccordo di ritorno
7 Portasonda ritorno generatore
8 Connessione vaso di espansione
9 Connessione ritorno generatore
10 Portasonda mandata generatore
11 Cover
12 Connessione mandata generatore

1 Raccordement du circuit de chauffage
2 Connexion retour circuit de chauffage
3 Vanne anticondensation thermostatique
4 -
5 Circulateur Haute Efficacité
6 Connexion retour
7 Sonde retour générateur
8 Raccord vase d'expansion
9 Connexion générateur retour
10 Sonde flux générateur
11 Coque isolation
12 Connexion flux générateur

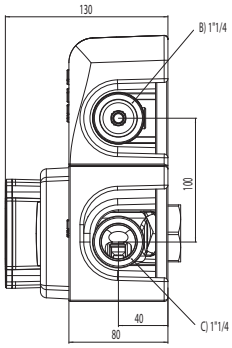

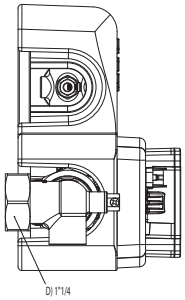

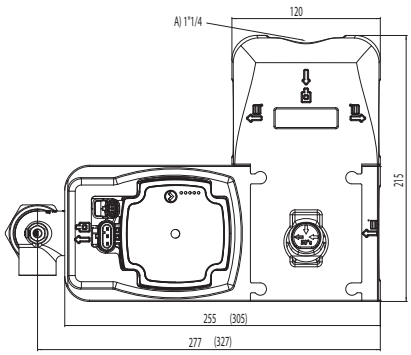

novasfer

Mod. 25000 - NOVAMAT

da 35 kW a 100 kW
de à

Art. 25100 NOVAMAT M

MOTORIZZATO
MOTORISÉ

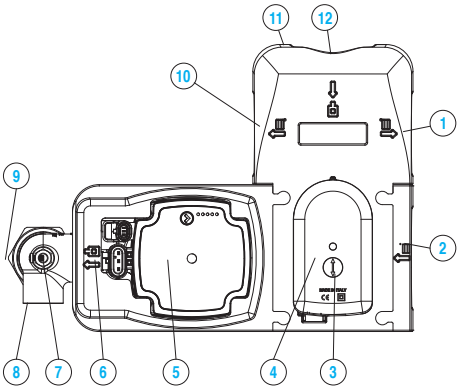

DATI TECNICI

Diametro nominale	DN25
Pressione max.	PN10
Temperatura di lavoro max.	95° - 110°picco
Temperatura di lavoro min.	+ 5°
Valvole di intercettazione (opzionale)	DN25
Termometri (se presenti)	0 – 160°C
P apertura valvola non ritorno	ΔP: 2kPa (200 mm c.a.)
Liquido	Acqua - Acqua + glicole max 30%
Dimensioni esterne	277x215x130 mm
Grado di protezione IP	IPX0D
Connessioni generatore	1" ¼ M - F
Interasse	217 mm
Connessioni riscaldamento	1" ¼ M - M
Interasse	125 mm

Circolatore	Grundfos UPM3 Hybrid 15-70 Erp ready
Connessioni	1" ½ M
Interasse	130 mm
Potenza max ΔT 10°C	35 kW
Potenza max ΔT 25°C	85 kW
Prevalenza residua a 1.000 lt/h	6,2 m.c.a.
Assorbimento elettrico singolo	Max 52 W
Valvola anticondensa motorizzata	Mod. NVAM
Motore valvola	NVM3
Kws	5,8
Taratura	/
Connessioni	1" ¼ M – 1" ½ F
Assorbimento elettrico	5W

* Altri valori a richiesta

Prodotto conforme a:
- EN 16297-2 / EN 16297-3:2012 ErPReady
- Direttiva PED –2014/68/UE

DONNÉES TECHNIQUES

Diamétre Nominal	*DN25*
Pression max.	*PN10*
Température de fonctionnement max	*95° - 110°peak*
Température de fonctionnement min.	*+ 5°*
Vannes (si présent)	*DN25*
Thermomètres (if any)	*0 – 160°C*
Ouverture du clapet anti-retour	*ΔP: 2kPa*
Fluide	*Eau- Eau+ glycol max 30%*
Dimension externe	*277x215x130 mm*
IP degré de protection	*IPX0D*
Connexions du générateur de chaleur	*1" ¼ M - F*
Empattement	*217 mm*
Raccordement du système de chauffage	*1" ¼ M - M*
Empattement	*125 mm*

Circulateur	*Grundfos UPM3 Hybrid 15-70 Erp ready*
Connections	*1" ½ M*
Empattement	*130 mm*
Puissance maxi ΔT 10°C	*35 kW*
Puissance maxi ΔT 25°C	*85 kW*
Prévalence 1.000 lt/h	*6,2 m.c.a.*
Consommation d'énergie (single)	*Max 52 W*
Vanne anticondensation therm.	*Mod. NVAM*
Vanne moteur	*NVM3*
kws	*5,8*
Température pré-réglée	*/*
Connections	*1 ¼"M – 1 ½" F*
Absorption électrique	*5W*

** Autreréglagesurdemande*

Produit conforme avec:
- EN 16297-2 / EN 16297-3:2012 ErPReady
- Directive PED – 2014/68/UE

A - Mandata al generatore / *Flux générateur chauffage*
B - Mandata impianto / *Flux chauffage*
C - Ritorno impianto / *Retour chauffage*
D - Ritorno al generatore / *Retour générateur*

1 Connessione mandata circuito riscaldamento
2 Connessione ritorno circuito riscaldamento
3 Valvola anticondensa motorizzata
4 Motore per valvola anticondensa
5 Circolatore "Alta Efficienza"
6 Raccordo di ritorno
7 Portasonda ritorno generatore
8 Connessione vaso di espansione
9 Connessione ritorno generatore
10 Portasonda mandata generatore
11 Cover
12 Connessione mandata generatore

1 Raccordement du circuit de chauffage
2 Connexion retour circuit de chauffage
3 Vanne anticondensation thermostatique
4 Moteur pour vanne anticondensation
5 Circulateur Haute Efficacité
6 Connexion retour
7 Sonde retour générateur
8 Raccord vase d'expansion
9 Connexion générateur retour
10 Sonde flux générateur
11 Coque isolation
12 Connexion flux générateur

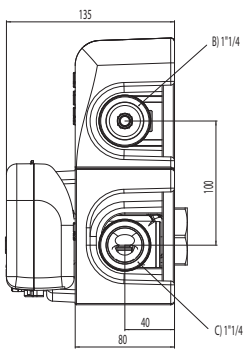

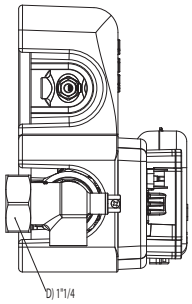

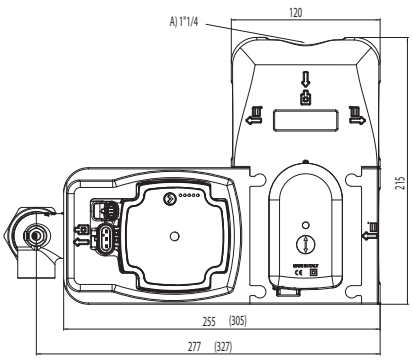

Mod. 25000 - NOVAMAT

da 35 kW a 100 kW
de à

Art. **25000 NOVAMAT**

VERSIONI SPECIALI
VERSIONS SPÉCIALES

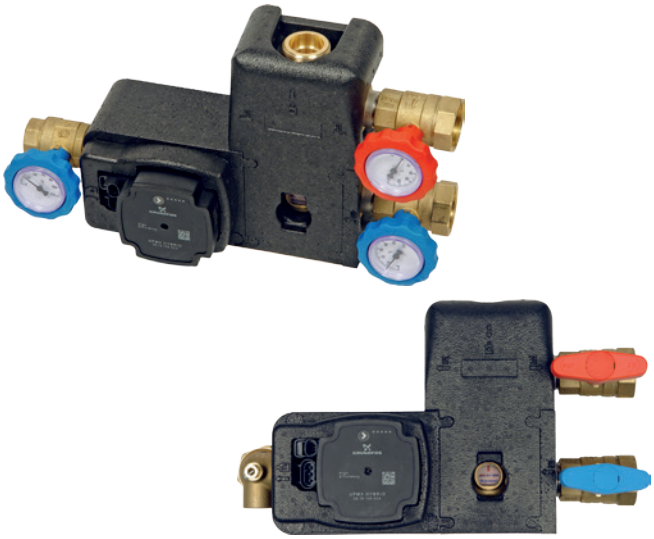

NOVAMAT art. 25000 T

Kit anticondensa termostatico corredato di:
- Valvole a sfera DN25 dado girevole 1"1/4 F; maniglia a "T" o termometro integrata lato mandata/ritorno impianto.

Kit thermostatique anti-condensation complet avec :
- Vanne DN25 avec écrou 1"1 / 4 F; poignée "T" ou avec thermomètre intégrée sur le flux/retour du système.

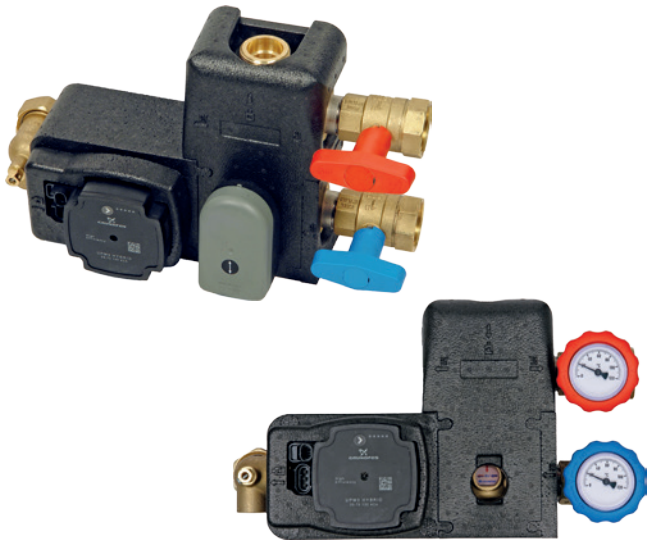

NOVAMAT art. 25000 T - 25100 M

Kit anticondensa motorizzato corredato di:
- Valvole a sfera DN25 dado girevole 1"1/4 F; maniglia a "T" o termometro integrata lato mandata/ritorno impianto.

Kit motorisé anti-condensation complet avec :
- Vanne DN25 avec écrou 1"1 / 4 F; poignée "T" ou avec thermomètre intégrée sur le flux/retour du système

NOVAMAT art 25000

Il kit anticondensa termostatico o motorizzato ha la possibilità di essere girato. Quindi si ha la possibilità di avere gli attacchi sia a destra che a sinistra in base alle necessità

Le kit thermostatique ou motorisé anticondensation peut être tourné. Donc, le kit peut être personnalisé afin d'avoir les connexions à droite ou à gauche en fonction des besoins.

ACCESSORI / *ACCESSOIRES*

COD. R0105078

CIRCOLATORE UPM3 HYBRID 15/70 - 130
CIRCULATEUR UPM3 HYBRID 15/70 - 130

COD. C0105550-60

VALVOLA ANTICONDENSA TERMOSTATICA
VANNE ANTICONDENSATION THERMOSTATIQUE

COD. C050508X

ELEMENTO TERMOSTATICO 60°C
ELEMENT THERMOSTATIQUE 60°C

ALTRE TEMPERATURE / *AUTRES TEMPERATURES* : 50°, 55°, 60°, 65°, 70°

COD. C0105343

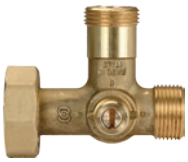

VALVOLA MISCELATRICE 3 VIE MOTORIZZATA
VANNE DE MELANGE MOTORISÉ 3 VOIES

COD. 83005131

MOTORE VALVOLA MISCELATRICE, MOD. NVC3
MOTEUR POUR VANNE DE MELANGE , MOD. NVC3

3 punti, 230 V

FLOW CONTROL SYSTEMS

NOVASFER s.r.l.
Via G.Galilei 3 - Fraz. Carzago
25080 Calvagese della Riviera (BS) - Italy
Tel. +39 030 6809011 r.a. – Fax +39 030 6800172
info@novasfer.it - www.novasfer.it

REV. 0 – 10/19