NOVACOND 120C

ART. 26120C

Funktion

NOVACOND ist ein Hydraulikmodul zur Regelung von zwei Heizkreisen mit unterschiedlichen Temperaturen einem Direktkreis und einem Mischkreis speziell für den Einsatz mit Brennwertkesseln. Der Direktkreis wird von der Kesselpumpe gesteuert, während der Mischkreis über eine zusätzliche Pumpe und ein 4 Wege-Mischventil verfügt. Dadurch kann das Rücklaufwasser des Direktkreises in den Vorlauf des Mischkreises geleitet werden. Diese Ausführung ist mit einem Bypass ausgestattet.

Technische Daten

Nenndurchmesser	DN15
Max. Betriebsdruck	4,5 bar - 3 bar mit Sicherheitsventil am Wärmeerzeuger
Max. Betriebstemperatur	95°-110° Spitze
Min. Betriebstemperatur	+5°
Flüssigkeit	Wasser/Glykol max. 30%
Ventile auf der Anlagenseite	DN20
Thermometer	0-120°C
RV Öffnungsdruck	ΔP:2KpA (200 mm Wassersäule)
Außenabmessungen	400x450x160 mm
Schutzart	IPX0D
Rohre	Kupfer Ø 18 mm
Anschluss zum Wärmeerzeuger	3/4"M
Achsabstand	210 mm
Heizungsanschlüsse	3/4"F
Achsabstand	70 mm
Maximaler Durchfluss	1.000 l/h
Maximale Leistung bei ΔT 20 °C	20 kW
Verbleibende Förderhöhe bei 1.000 l/h	*
Elektrische Leistungsaufnahme	*

Gemischte Zone

Umwälzpumpe	Grundfos UPM3 Hybrid 15-70 ERP Ready*
Mischventil	Mod. ART.3608 - 1"M
Stellantrieb für Mischventil	NVM230V - 3pt/0-10V
Maximaler Volumenstrom	1.500 l/h**
Maximale Leistung	15 kW
Verbleibende Förderhöhe	5.2 m.c.a
Elektrische Leistungsaufnahme	max 56 W*

* Bezugswerte des Wärmeerzeugers

** Bezugswert bei einem Restdruck von 2 mWS

Material

Rohre	Kupfer
Isolierung	Lackierter Stahl (FE)
Umwälzpumpen	Gusseisen
Komponenten	Messing/CW617N

Abmessungen

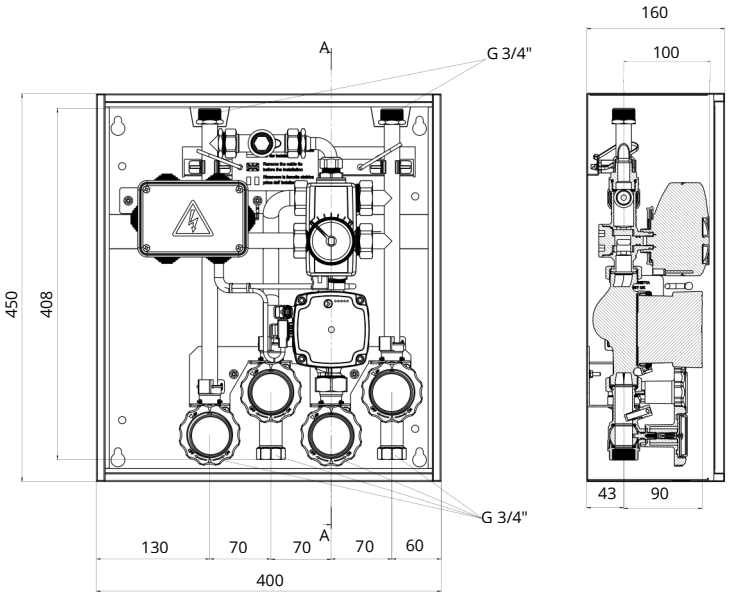

Zusammensetzung

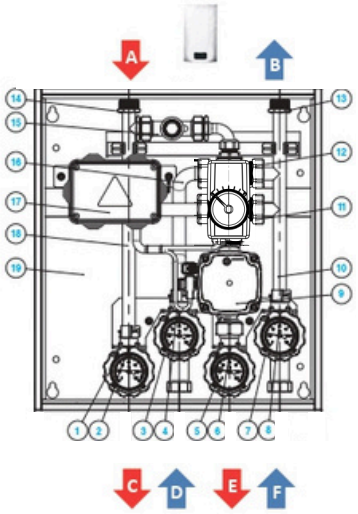

1) Absperrhahn Vorlauf Zone 1
2) Fühlertasche Vorlauf Zone 1
3) Absperrhahn Rücklauf Zone 1
4) Fühlertasche Rücklauf Zone 1
5) Absperrhahn Vorlauf Zone 2
6) Fühlertasche Vorlauf Zone 2
7) Absperrhahn Rücklauf Zone 2
8) Fühlertasche Rücklauf Zone 2
9) Umwälzpumpe Zone 2
10) Rücklaufrohr Zone 2
11) Stellantrieb 6-Wege-Mischventil Zone 2
12) 6-Wege-Mischventil Zone 2
13) Anschluss Rücklauf Wärmeerzeuger
14) Anschluss Vorlauf Wärmeerzeuger
15) Einstellbarer Bypass
16) Rücklaufrohr Zone 1
17) Rücklaufkasten Zone 1
18) Rücklaufrohr Zone 1
19) Elektrobox
20) /

A) Vorlauf Wärmeerzeuger
B) Rücklauf Wärmeerzeuger
C) Vorlauf Direktkreis
D) Rücklauf Direktkreis
E) Vorlauf Mischkreis
F) Rücklauf Mischkreis

Zertifizierungen

Produkt entspricht:
- EN 16297-2 / EN 16297-3:2012 ErP Ready
- PED-Richtlinie 2014/68/EU

Zubehör

MOTOR

MOTOR NVM11-230V - 2pt.
(Cod. R3005211)

UMWÄLZPUMPE UPM3

UMWÄLZPUMPE UPM3 HYBRID 15/70 - 130
(Cod. CF105336)

ROTES VENTIL MIT THERMOMETER

VENTIL DN20 1"F X 3/4" F MIT GRIFF UND THERMOMETER, ROT
(Cod. 10405011)

BLAUES VENTIL

VENTIL DN20 SCHNELLMUFFE X 3/4" F MIT GRIFF UND THERMOMETER, HELLBLAU
(Cod. 10405012)

ROTES VENTIL

VENTIL DN20 SCHNELLMUFFE X 3/4" F MIT GRIFF UND THERMOMETER, ROT
(Cod. 10405015)